Ehrenkind® Etagenbett

Bunk Bed | Lit Superposé | Letto a Castello

ETB01-W / ETB01-N

Montageanleitung

Assembly instructions | Instructions de montage | Manuale di assemblaggio

Ehrenkind

Lieferumfang prüfen

1. Nimm die Einzelteile aus der Verpackung.
2. Prüfe, ob die Lieferung vollständig ist.
3. Prüfe, ob das Produkt, die Einzelteile oder das Zubehör Schäden aufweisen. Ist dies der Fall, benutze das Produkt nicht. Wende dich direkt an uns über die angegebene Adresse.

Bitte beachte die Hinweise im Kapitel Montagehinweise!

1. **2 x Eckpfosten A**
2. **2 x Eckpfosten B**
3. **6 x Seitenteil A**
4. **2 x Seitenteil B**
5. **1 x Rausfallschutz hinten A**
6. **1 x Rausfallschutz hinten B**
7. **2 x Seitenteil mit Stützleiste, vorne**
8. **2 x Seitenteil mit Stützleiste, hinten**
9. **2 x Rausfallschutz vorne**
10. **2 x Lattenrost**
11. **1 x Leiter Teil A**
12. **1 x Leiter Teil B**
13. **4 x Leiter Sprossen**
14. **2 x Holzdübel (8x30)**
15. **64 x Holzdübel (8x40)**
16. **12 x Holzschraube (3.5x35)**
17. **1 x Holzschraube (4x40)**
18. **2 x Schraube (4.5x80)**
19. **4 x Holzschraube (6.3x70)**
20. **40 x Holzschraube (6.3x105)**
21. **10 x Holzschraube (7x70)**
22. **4 x Schraube und Hülsenmutter**
23. **2 x Abdeckkappe**
24. **2 x Inbusschlüssel**
25. **Holzleim**

Checking scope of delivery

1. Take the individual components out of the packaging.
2. Check whether the delivery is complete.
3. Check whether the product, the individual components or accessories are damaged. If this is the case, do not use the product. Contact us directly at the address provided.

Please note the information in the chapter on assembly instructions!

1. **2 x Corner post A**
2. **2 x Corner post B**
3. **6 x Side piece A**
4. **2 x Side piece B**
5. **1 x Fall guard, rear A**
6. **1 x Fall guard, rear B**
7. **2 x Side piece with support bar, front**
8. **2 x Side piece with support bar, rear**
9. **2 x Fall guard, front**
10. **2 x Slatted frame**
11. **1 x Ladder part A**
12. **1 x Ladder part B**
13. **4 x Ladder rungs**
14. **2 x Wooden dowel (8x30)**
15. **64 x Wooden dowel (8x40)**
16. **12 x Wood srew (3.5x35)**
17. **1 x Wood screw (4x40)**
18. **2 x Screw (4.5x80)**
19. **4 x Wood screw (6.3x70)**
20. **40 x Wood screw (6.3x105)**
21. **10 x Wood screw (7x70)**
22. **4 x Bolt and sleeve nut**
23. **2 x Cover cap**
24. **2 x Allen key**
25. **Wood glue**

Vérification du contenu de la livraison

1. Sortez les différentes pièces de l‘emballage.
2. Vérifiez si la livraison est complète.
3. Vérifiez si le produit, les pièces détachées ou les accessoires présentent des dommages. Si tel est le cas, n‘utilisez pas le produit. Contactez-nous directement à l‘adresse indiquée.

Veuillez tenir compte des informations figurant dans le chapitre sur les instructions de montage!

1. **2 x Poteau d‘angle A**
2. **2 x Poteau d‘angle B**
3. **6 x Panneau latéral A**
4. **2 x Panneau latéral B**
5. **1 x Protection contre les retombées à l’arrière A**
6. **1 x Protection contre les retombées à l’arrière B**
7. **2 x Poteau d‘angle avec barre de soutien, à l’avant**
8. **2 x Poteau d‘angle avec barre de soutien, à l’arrière**
9. **2 x Protection contre les retombées à l’avant**
10. **2 x Sommier à lattes**
11. **1 x Échelle part A**
12. **1 x Échelle part B**
13. **4 x Échelle barres**
14. **2 x Cheville en bois (8x30)**
15. **64 x Cheville en bois (8x40)**
16. **12 x Vis à bois (3.5x35)**
17. **1 x Vis à bois (4x40)**
18. **2 x Vis (4.5x80)**
19. **4 x Vis à bois (6.3x70)**
20. **40 x Vis à bois (6.3x105)**
21. **10 x Vis à bois (7x70)**
22. **4 x Boulon et écrou à douille**
23. **2 x Couvercle**
24. **2 x Clé allen**
25. **Colle à bois**

Controllo della fornitura

1. Estrarre le singole parti dall'imballaggio.
2. Controllare che la fornitura sia completa.
3. Controllare se il prodotto, le singole parti o gli accessori sono danneggiati. In tale eventualità, non utilizzare il prodotto. Contattarci direttamente all'indirizzo indicato.

Si prega di osservare le indicazioni nel capitolo "Istruzioni per il montaggio"!

1. **2 x Pali angolari A**
2. **2 x Pali angolari B**
3. **6 x Pannelli laterali A**
4. **2 x Pannelli laterali B**
5. **1 x Protezione anticaduta posteriore A**
6. **1 x Protezione anticaduta posteriore B**
7. **2 x Parete laterale con barra di supporto, anteriore**
8. **2 x Parete laterale con barra di supporto, posteriore**
9. **2 x Protezione anticaduta anteriore**
10. **2 x Telaio a doghe**
11. **1 x Scala componente A**
12. **1 x Scala componente B**
13. **4 x Piolo della scala**
14. **2 x Tasselli di legno (8x30)**
15. **64 x Tasselli di legno (8x40)**
16. **12 x Viti per legno (3.5x35)**
17. **1 x Vite per legno (4x40)**
18. **2 x Viti (4.5x80)**
19. **4 x Viti per legno (6.3x70)**
20. **40 x Viti per legno (6.3x105)**
21. **10 x Viti per legno (7x70)**
22. **Viti e dadi a manicotto**
23. **2 x Tappo di copertura**
24. **2 x Chiave a brugola**
25. **Colla per legno**

Etagenbett montieren

Assembling the bunk bed

Assembler le lit superposé

Montaggio del letto a castello

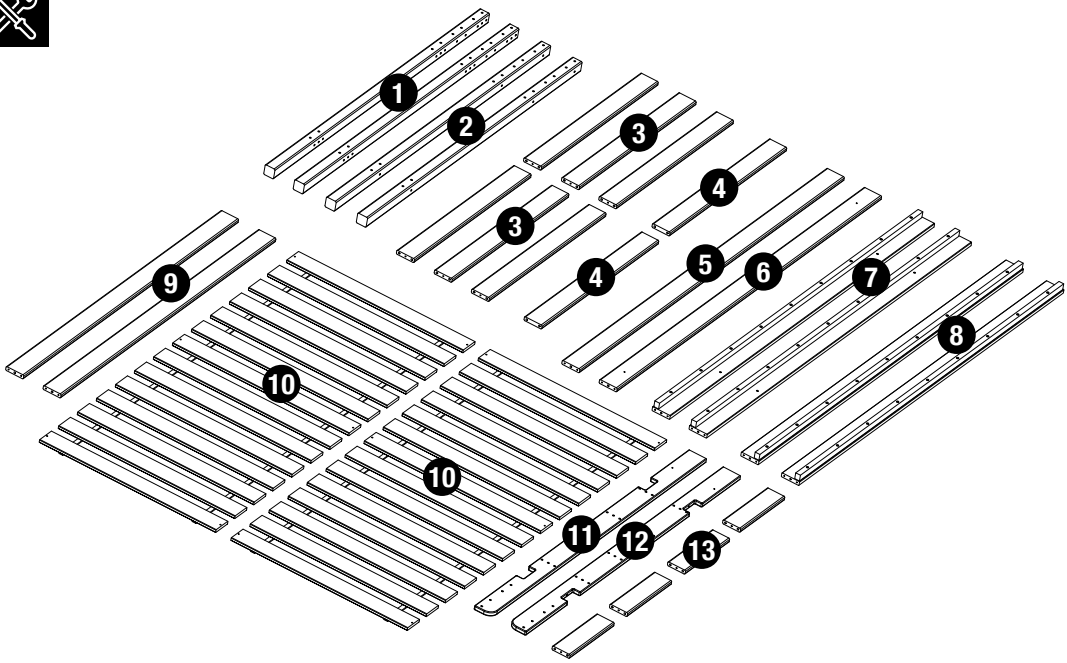

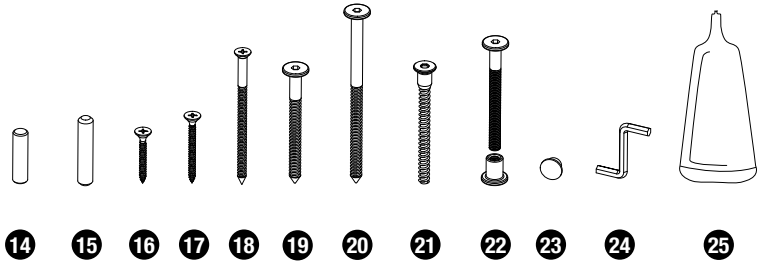

01

2x

2 x ❶
2 x ❷
6 x ❸
2 x ❹
32 x ⓯
12 x ⓴
1 x ㉔
1 x ㉕

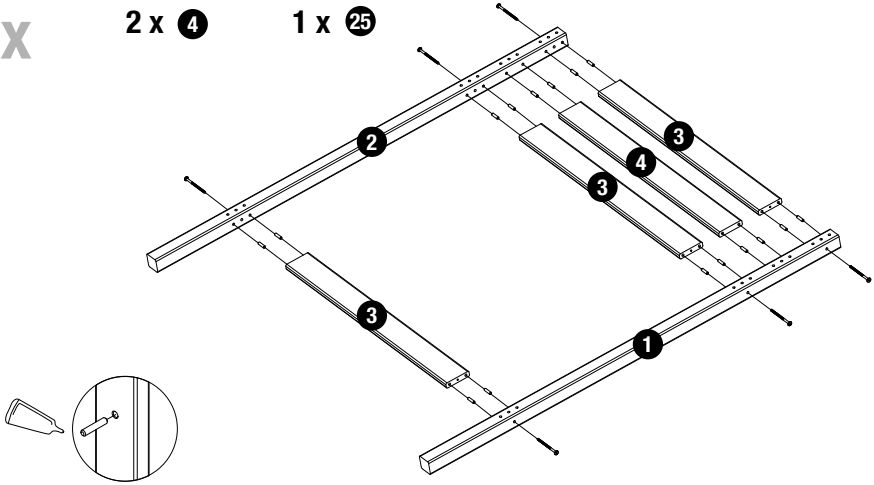

02

1 x ⓫
1 x ⓬
4 x ⓭
16 x ⓯
8 x ㉑
1 x ㉔
1 x ㉕

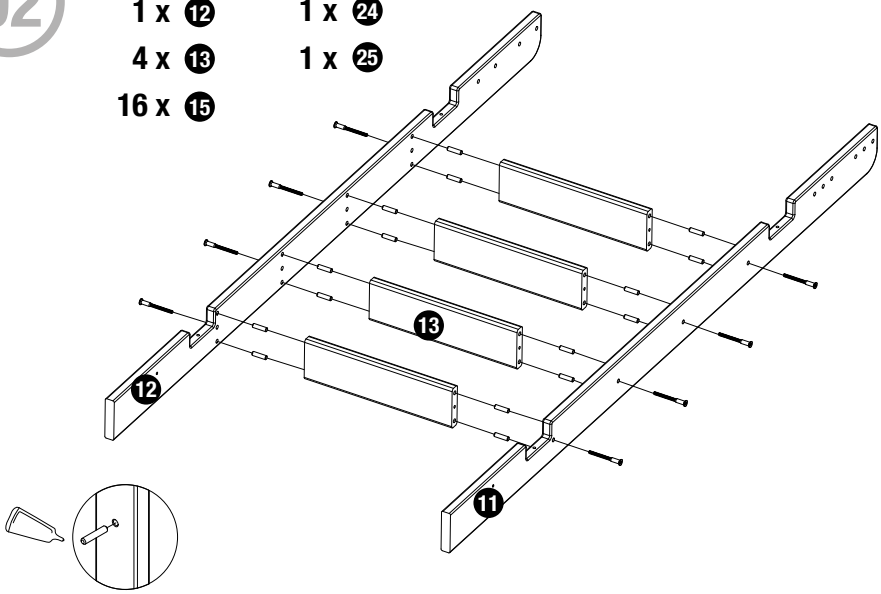

03

2 x 9
2 x 15
4 x 19
1 x 24
1 x 25

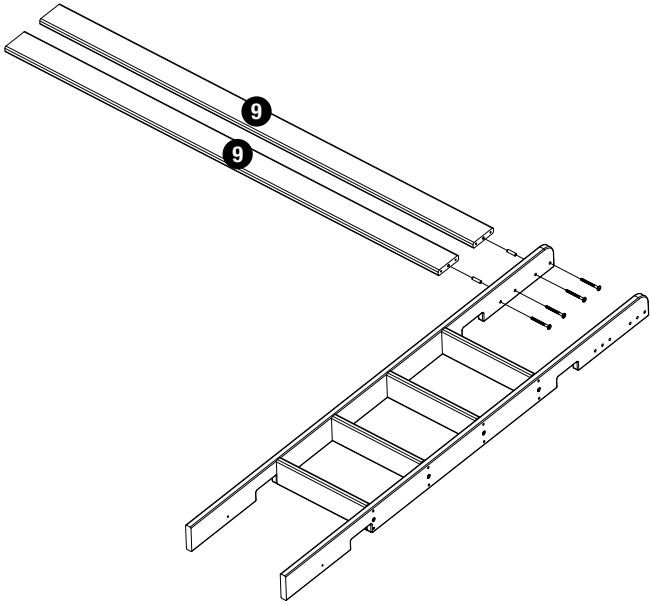

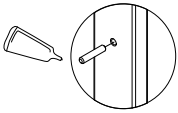

Variante Leiter links

Variant ladder left

Variante échelle gauche

Variante scala sinistra

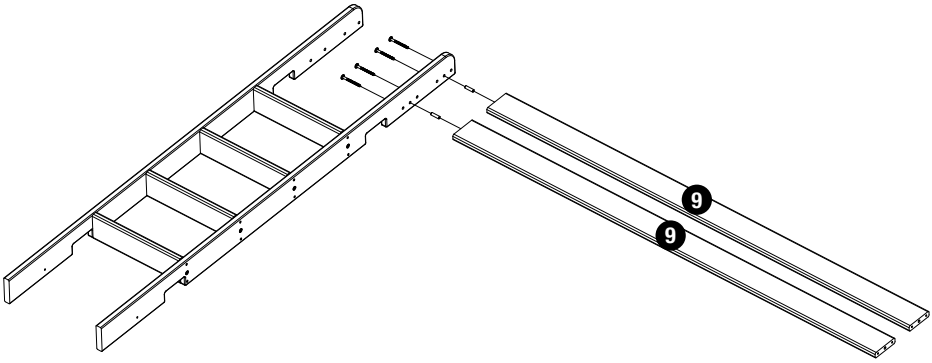

04

1 x ❺
1 x ❻
2 x ❽
8 x ⓯
16 x ⓴
1 x ㉔
1 x ㉕

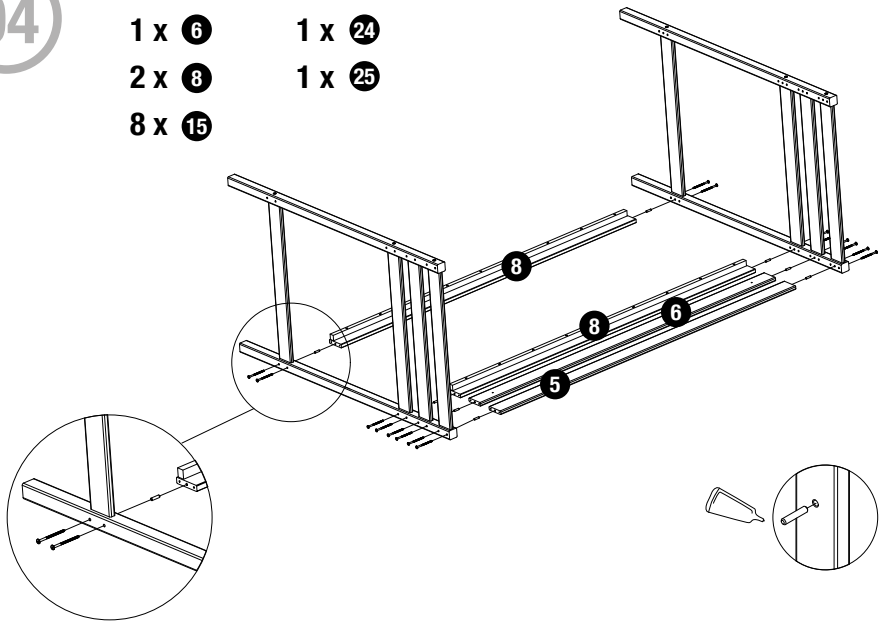

05

2 x ❼
4 x ⓯

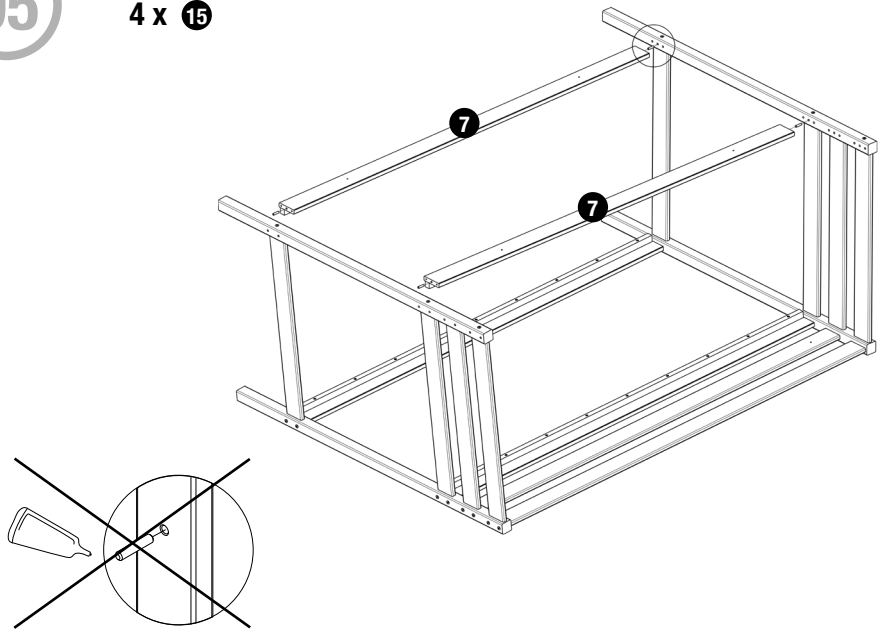

06

8 x ⓴

1 x ㉔

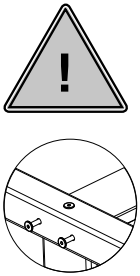

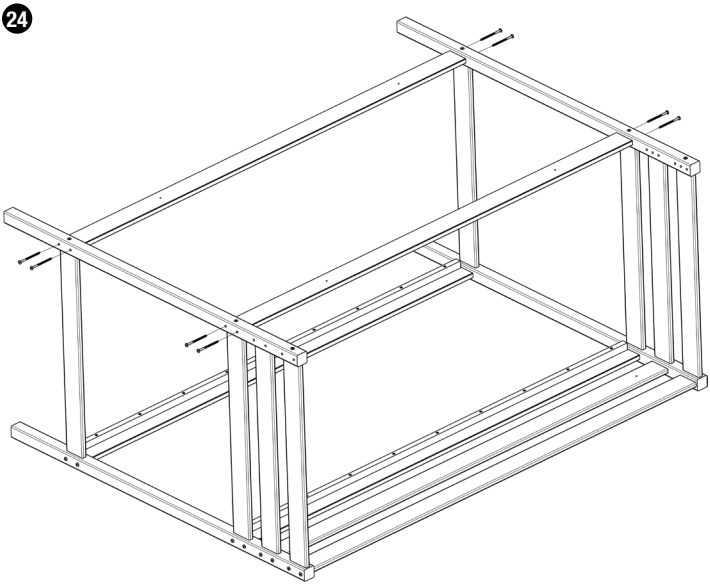

07

2 x ⑭

2 x ⑮

1 x ㉕

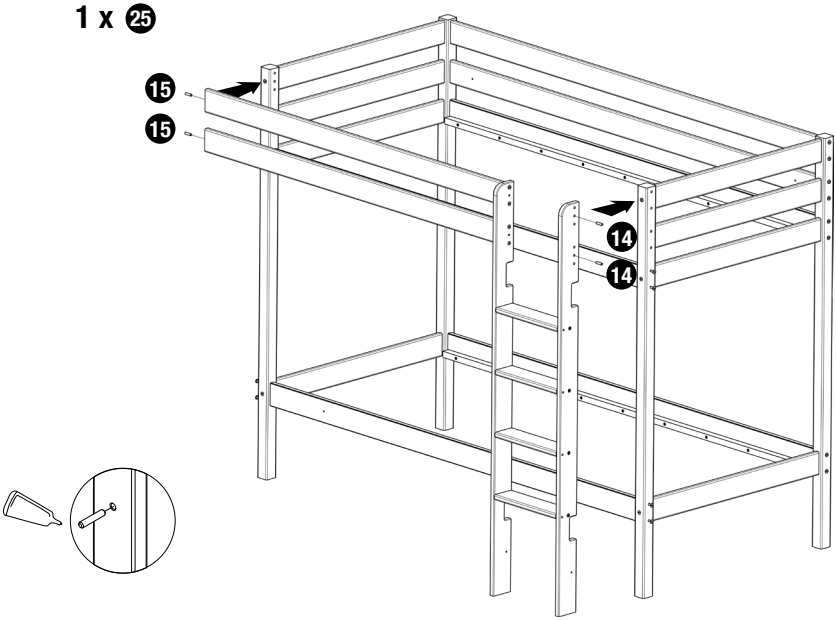

Variante Leiter links
Variant ladder left
Variante échelle gauche
Variante scala sinistra

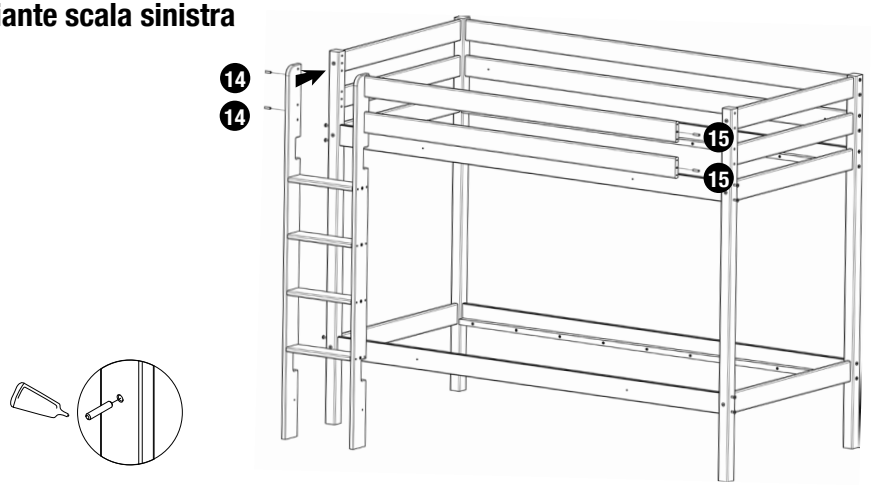

08

1 x 24

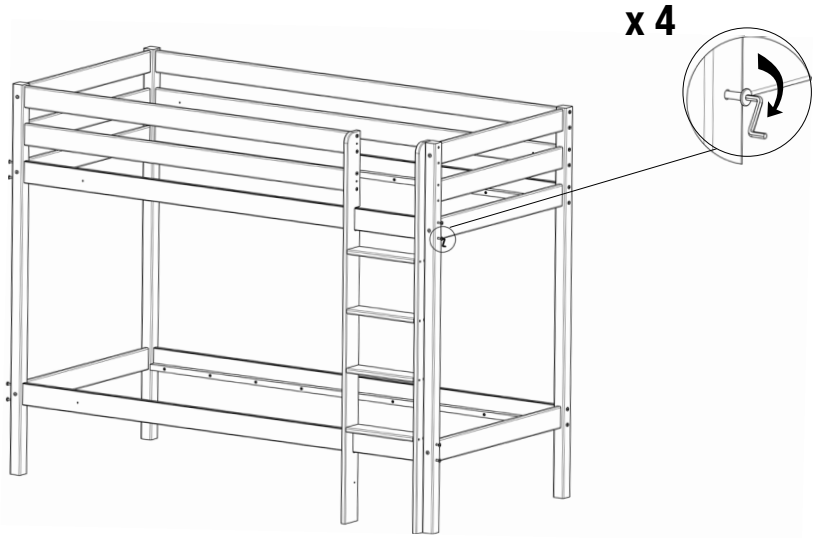

09

4 x 20

4 x 22

2 x 24

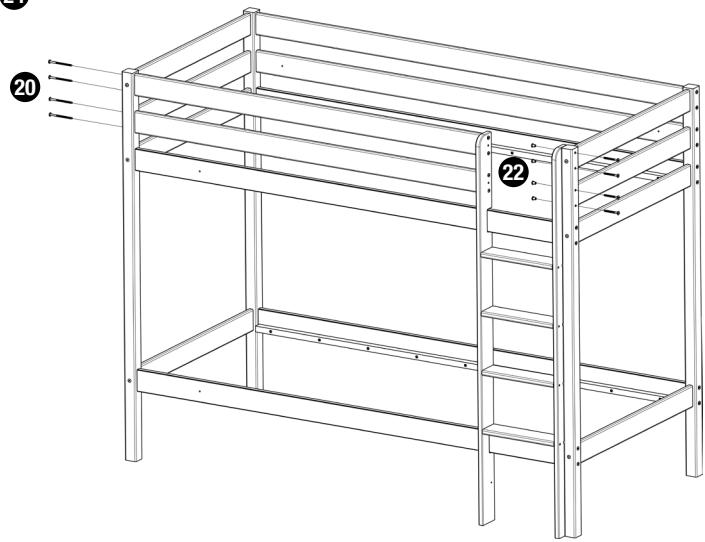

10

1 x 17

2 x 21

1 x 24

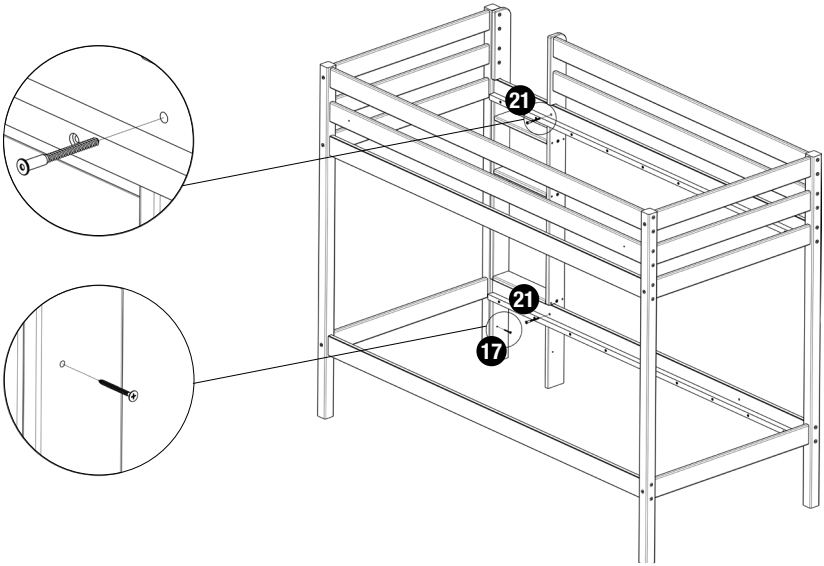

11

2 x ⑩

12 x ⑯

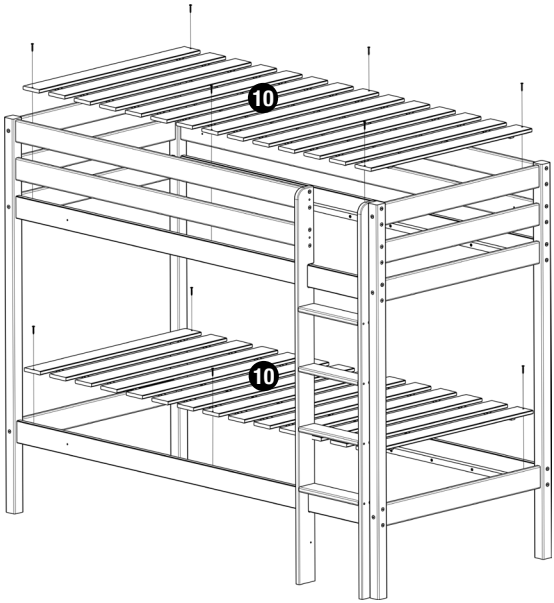

12

2 x ⑱

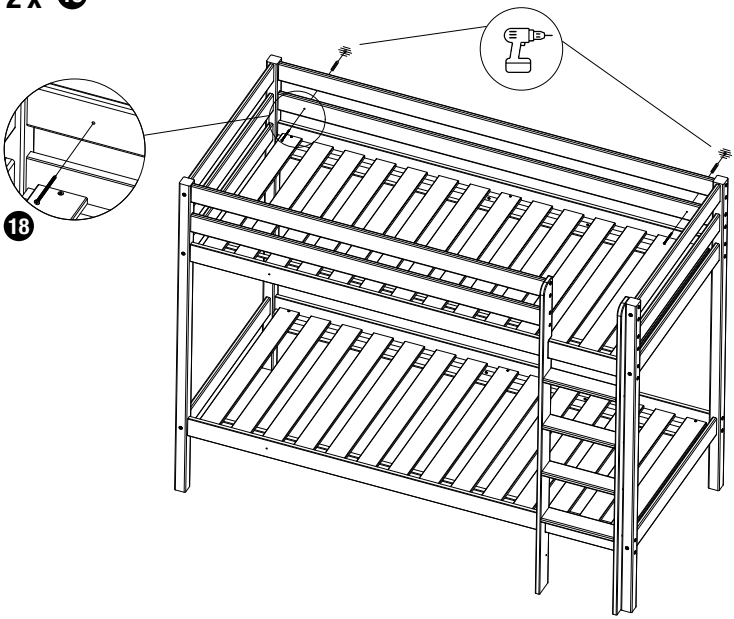

13

2 x ㉓

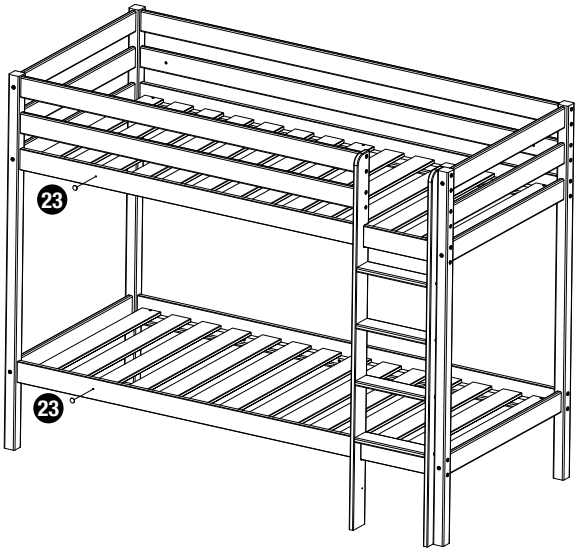

Ehrenkind

Du brauchst Unterstützung?

Besuche unser Serviceportal, scanne einfach
den Code mit deinem Smartphone.

Need support?

Visit our service portal, simply scan
the code with your smartphone.

SERVICE

Ehrenkind
formbench GmbH
Ginsterweg 3
74523 Schwäbisch Hall