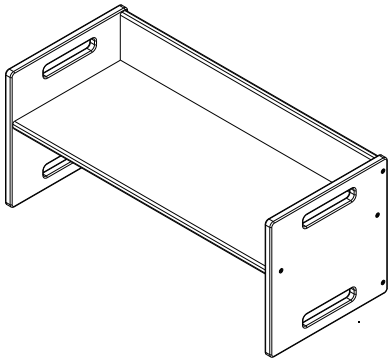

Bank

Bench | Banc | Panchina

Montageanleitung

assembly instructions | instructions de montage |
istruzioni di montaggio

Ehrenkind

Lieferumfang prüfen

1. Nimm die Einzelteile aus der Verpackung.
2. Prüfe, ob die Lieferung vollständig ist.
3. Prüfe, ob das Produkt, die Einzelteile oder das Zubehör Schäden aufweisen. Ist dies der Fall, benutze das Produkt nicht. Wende dich direkt an uns über das Serviceportal.

1. **1 × Seitenteil links**
2. **1 × Seitenteil rechts**
3. **1 × Sitzfläche**
4. **1 × Rückwand**
5. **8 × Dübel**
6. **8 × Schraube**
7. **1 × Sechskantschlüssel**

Bitte beachte die Hinweise in der Montageanleitung!

Checking scope of delivery

1. Take the individual components out of the packaging.
2. Check whether the delivery is complete.
3. Check whether the product, the individual components or accessories are damaged. If this is the case, do not use the product. Contact us directly via our service portal.

1. **1 × Side panel left**
2. **1 × Side panel right**
3. **1 × Seat surface**
4. **1 × Back panel**
5. **8 × Dowel**
6. **8 × Screw**
7. **1 × Hexagon wrench**

Please note the information in the assembly instructions!

Vérification du contenu de la livraison

1. Sortez les différentes pièces de l'emballage.
2. Vérifiez si la livraison est complète.
3. Vérifiez si le produit, les pièces détachées ou les accessoires présentent des dommages. Si tel est le cas, n'utilisez pas le produit. Contactez-nous directement via notre portail de services.

Veuillez tenir compte des indications dans les instructions de montage !

1. **1 × Panneau latéral gauche**
2. **1 × Panneau latéral droit**
3. **1 × Surface d'assise**
4. **1 × Panneau arrière**
5. **8 × Cheville**
6. **8 × Vis**
7. **1 × Clé hexagonale**

Controllo della fornitura

1. Estrarre le singole parti dall'imballaggio.
2. Controllare che la fornitura sia completa.
3. Controllare se il prodotto, le singole parti o gli accessori sono danneggiati. In tale eventualità, non utilizzare il prodotto. Contattaci direttamente tramite il nostro portale di servizi.

Si prega di osservare nelle indicazioni istruzioni di montaggio!

1. **1 × Pannello laterale sinistro**
2. **1 × Pannello laterale destro**
3. **1 × Superficie della seduta**
4. **1 × Pannello posteriore**
5. **8 × Tassello**
6. **8 × Vite**
7. **1 × Chiave esagonale**

Bank montieren

Assembling the bench

Monter le banc

Montare la panchina

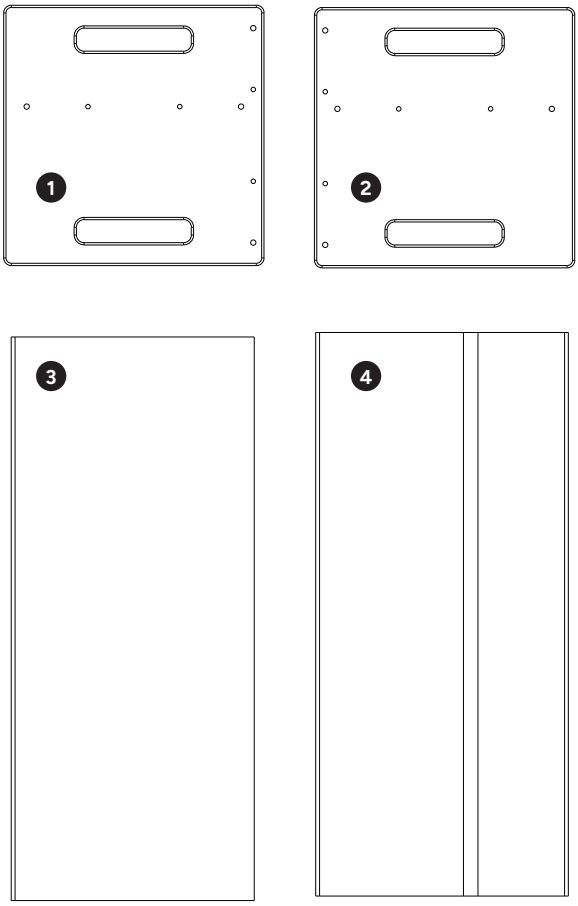

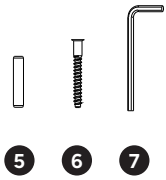

01

1× 1

1× 3

1× 4

4× 5

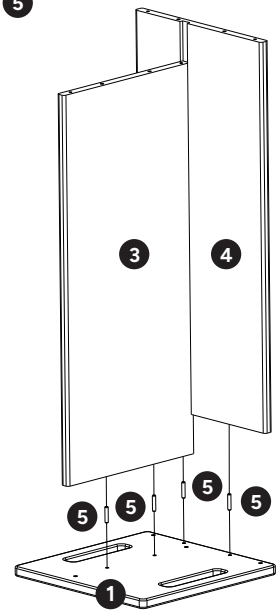

02

1× 2

4× 5

4× 6

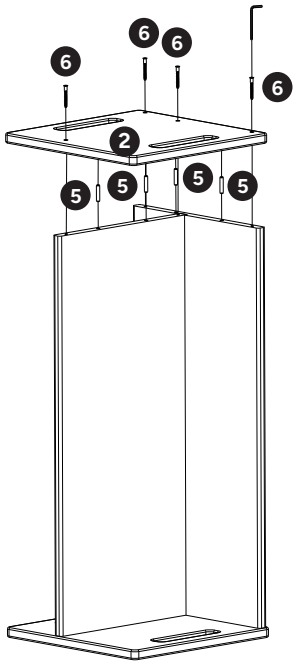

03

4 × 6

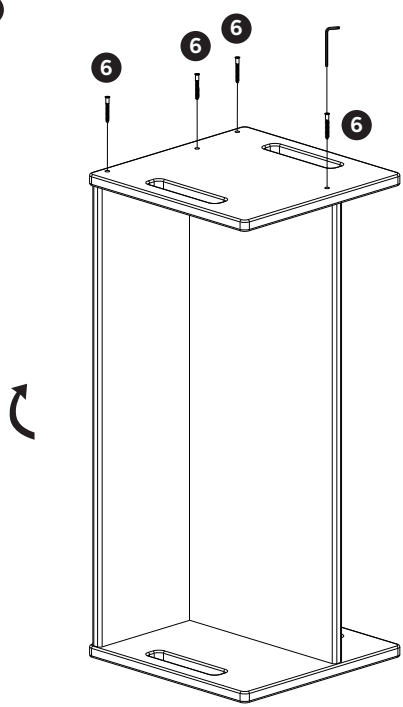

Nutzungsvarianten

Usage options

Options d'utilisation

Varianti d'uso

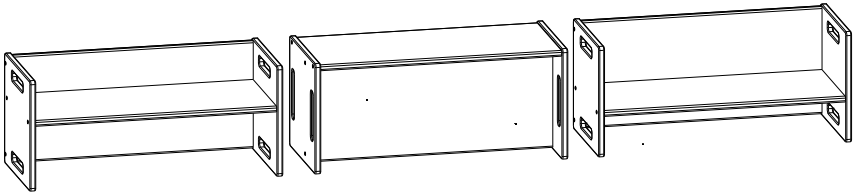

Ehrenkind

Du brauchst Unterstützung?
Besuche unser Serviceportal, scanne einfach den Code mit deinem Smartphone.

Need support?
Visit our service portal, simply scan the code with your smartphone.

SERVICE

Ehrenkind GmbH
In der Knackenau 3
82031 Grünwald
www.ehrenkind.de