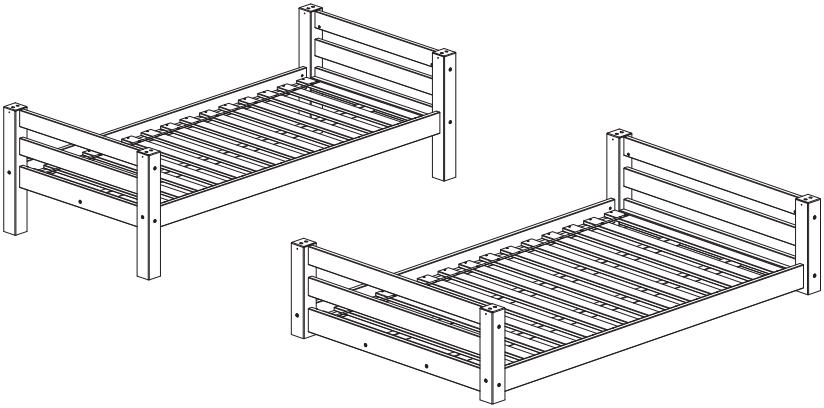

Vento-Serie
Einzelbetten

single bed | Lit simple | Letto singolo

Gebrauchsanweisung

instruction manual | manuel d'instruction | istruzioni per l'uso
instruction manual | manuel d'instruction |
istruzioni per l'uso
assembly instructions | instructions de montage |
istruzioni di montaggio

Ehrenkind

Inhaltsverzeichnis

DE

Allgemeines 4

Gebrauchsanweisung lesen und aufbewahren 4
Zeichenerklärung 4

Sicherheit 5

Bestimmungsgemäßer Gebrauch 5
Sicherheitshinweise 5
Montagehinweise 7

Reinigung 8

Wartung 8

Aufbewahrung 9

Technische Daten 10

Konformitätserklärung 13

Entsorgung 13

Verpackung entsorgen 13
Einzelbett Vento entsorgen 13

Allgemeines

Gebrauchsanweisung lesen und aufbewahren

Diese Gebrauchsanweisung gehört zum Einzelbett Vento.
Sie enthält wichtige Informationen zur Inbetriebnahme und Handhabung. Lies die Gebrauchsanweisung, insbesondere die Sicherheitshinweise, sorgfältig durch, bevor du das Einzelbett Vento einsetzt. Die Nichtbeachtung dieser Gebrauchsanweisung kann zu schweren Verletzungen oder zu Schäden am Hausbett führen. Die Gebrauchsanweisung basiert auf den in der Europäischen Union und im Vereinigten Königreich gültigen Normen und Regeln. Beachte im Ausland auch landesspezifische Richtlinien und Gesetze. Bewahre die Gebrauchsanweisung für die weitere Nutzung auf. Solltest du das Bett an Dritte weitergeben, dann gib unbedingt auch diese Gebrauchsanweisung mit.

Zeichenerklärung

Die folgenden Symbole und Signalworte werden in dieser Gebrauchsanweisung, auf dem Produkt oder auf der Verpackung verwendet.

⚠ WARNUNG!

Dieses Signalsymbol/-wort bezeichnet eine Gefährdung mit einem mittleren Risikograd, die, wenn sie nicht vermieden wird, den Tod oder eine schwere Verletzung zur Folge haben kann.

HINWEIS

Dieses Signalwort warnt vor möglichen Sachschäden.

Dieses Symbol gibt dir nützliche Zusatzinformationen zum Zusammenbau oder zum Betrieb.

Sicherheit

Bestimmungsgemäßer Gebrauch

Das Einzelbett Vento ist ausschließlich zur Nutzung als Bett und im Innenbereich bestimmt. Es ist ausschließlich für den Hausgebrauch bestimmt und nicht für den gewerblichen Bereich geeignet. Verwende das Bett nur wie in dieser Gebrauchsanweisung beschrieben. Jede andere Verwendung gilt als nicht bestimmungsgemäß und kann zu Sachschäden oder sogar zu Personenschäden führen. Der Hersteller oder Händler übernimmt keine Haftung für Schäden, die durch nicht bestimmungsgemäßen oder falschen Gebrauch entstanden sind.

Sicherheitshinweise

⚠ WARNUNG!

Verletzungsgefahr!

Unsachgemäßer Umgang mit dem Produkt kann zu ernsten Verletzungen führen.

- Achte darauf, dass das Einzelbett Vento nur bestimmungsgemäß eingesetzt und nicht zweckentfremdet wird.
- Das Bett darf nicht nass werden. Reinige es nach den untenstehenden Reinigungshinweisen.
- Befestige keine anderen Gegenstände wie Springseile, Wäscheleinen oder Hundeleinen an dem Bett, da es sonst beschädigt werden kann und beschädigte Teile gefährlich werden können.

- Stelle das Produkt nicht in unmittelbarer Nähe eines offenen Feuers oder anderer Hitzequellen auf (z.B. Kamin, Gasofen, elektrischer Heizofen).
- Stelle das Einzelbett Vento nicht in unmittelbarer Nähe eines Fensters auf, damit dein Kind nicht aus dem Fenster steigen oder fallen kann.
- Um Feuchtigkeitsansammlungen zu vermeiden, achte darauf, dein Bett mit ausreichend Abstand zur Wand aufzustellen – insbesondere, wenn es sich um eine Außenwand handelt. Besonders bei nicht isolierten Außenwänden kann Feuchtigkeit aus der Wand in das Bett eindringen, was unter Umständen auch Schimmelbildung zur Folge haben kann. Wir empfehlen daher, ausreichend Platz zwischen dem Bett und der Wand zu lassen, um eine gute Belüftung zu gewährleisten.
- Achte zudem darauf, dass der Raum gut belüftet ist, um die Bildung von Schimmel zu verhindern. Regelmäßiges Lüften trägt zur Vermeidung von Feuchtigkeitsproblemen bei und sorgt für ein gesundes Schlafklima.
- Kontrolliere das Bett regelmäßig auf Verschleißerscheinungen oder Beschädigungen.
- Lasse Kinder nicht mit der Verpackungsfolie spielen. Kinder können sich beim Spielen darin verfangen und ersticken.
- Nutze das Produkt nicht mehr, wenn einzelne Teile fehlen oder beschädigt sind.
- **Achtung! Nur für den Hausgebrauch.**

HINWEIS

Beschädigungsgefahr!

Unsachgemäßer Umgang mit dem Produkt kann zu Beschädigungen führen.

- Stelle das Einzelbett Vento auf einer gut zugänglichen, ebenen, trockenen und ausreichend stabilen Fläche auf.
- Stelle das Bett nicht an den Rand oder an die Kante einer Fläche.
- Verwende das Bett nicht mehr, wenn die Holzbauteile des Einzelbett Vento Risse oder Sprünge aufweisen oder sich verformt haben.
- Ersetze beschädigte Bauteile nur durch passende Original-Ersatzteile.

Montagehinweise

⚠ WARNUNG!

Verletzungsgefahr!

Ein ungenügend stoßdämpfendes Material kann zu ernsten Verletzungen führen.

- Beachte, dass das Einzelbett Vento erst nach der vollständigen Montage genutzt werden kann.
- Beachte, dass das Montagezubehör-Set teilweise aus Kleinteilen besteht, die von Kindern verschluckt werden können. Dies kann zum Ersticken führen. Kinder dürfen niemals mit den Einzelteilen spielen.
- Das Einzelbett Vento muss von Erwachsenen aufgebaut werden. Eine fehlerhafte Montage kann gefährlich sein.
- Quetschgefahr: Achte bei der Montage auf deine Finger.
- Lasse Kinder nicht mit der Verpackungsfolie spielen. Kinder können sich beim Spielen darin verfangen und ersticken.

HINWEIS

Beschädigungsgefahr!

Unsachgemäßer Umgang mit dem Produkt kann zu Beschädigungen des Produkts führen. Handle exakt nach der Gebrauchsanweisung.

- Nutze unbedingt das vorgesehene und mitgelieferte Werkzeug. Ansonsten könntest du Einzelteile beschädigen.
- Wir empfehlen das Einzelbett Vento zu zweit zu montieren.
- Die Schrauben des Bettes sollten von Hand angezogen werden.
- Je nach Temperatur und Luftfeuchtigkeit kann es nötig sein, die Schrauben nach einiger Zeit (1-2 Monate) nochmals nachzuziehen.

Reinigung

Reinige vor der erstmaligen Benutzung alle Teile des Einzelbett Vento.

HINWEIS

Beschädigungsgefahr!

Unsachgemäßer Umgang mit dem Produkt kann zu Beschädigungen des Produkts führen.

- Verwende keine aggressiven Reinigungsmittel, Bürsten mit Metall- oder Nylonborsten sowie scharfe oder metallische Reinigungsgegenstände wie Messer, harte Spachtel und dergleichen. Diese können die Oberflächen beschädigen.
- Achte darauf, dass kein Wasser in die Bohrungen gelangt.
- Wische das Bett mit einem trockenen Tuch ab.

Wartung

⚠ WARNUNG!

Verletzungsgefahr!

Unsachgemäßer Umgang mit dem Produkt kann zu ernsten Verletzungen führen.

- Prüfe regelmäßig, ob alle Bauteile intakt sind, und prüfe das Bett im wöchentlichen Rhythmus auf Bruchstellen oder Verschleiß.
- Untersuche das Produkt vor der Benutzung auf scharfe Kanten. Achte darauf, dass alles richtig montiert ist.
- Prüfe regelmäßig, ob alle Schrauben korrekt angezogen sind.

Aufbewahrung

- Schütze das Einzelbett Vento vor Minusgraden. Lass es im Winter nicht in der Kälte stehen.
- Alle Teile müssen vor dem Aufbewahren vollkommen trocken sein. Bewahre das Bett stets an einem trockenen Ort auf.
- Schütze das Bett vor direkter Sonneneinstrahlung.
- Lagere das Bett für Kinder unzugänglich, sicher verschlossen und bei einer Lagertemperatur zwischen +5° C und +20° C (Zimmertemperatur).

Technische Daten

Modell	Einzelbett Vento Standard | 90×200 cm | Kiefer, Natur	Einzelbett Vento Standard | 90×200 cm | Kiefer, Weiß
Version	EB-VENTO1.0	EB-VENTO1.0
Farbe	Natur	Weiß
Gewicht	ca. 33 kg	ca. 33 kg
Abmessungen montiert	213,5×101×67,5 cm	213,5×101×67,5 cm
EAN	8721476007240	8721476007424

Modell	Einzelbett Vento Bodentief | 90×200 cm | Kiefer, Natur	Einzelbett Vento Bodentief | 90×200 cm | Kiefer, Weiß
Version	EB-VENTO1.0	EB-VENTO1.0
Farbe	Natur	Weiß
Gewicht	ca. 30 kg	ca. 30 kg
Abmessungen montiert	213,5×101×45 cm	213,5×101×45 cm
EAN	8721476007257	8721476007431

Modell	Einzelbett Vento Standard | 120×200 cm | Kiefer, Natur	Einzelbett Vento Standard | 120×200 cm | Kiefer, Weiß
Version	EB-VENTO1.0	EB-VENTO1.0
Farbe	Natur	Weiß
Gewicht	ca. 41 kg	ca. 41 kg
Abmessungen montiert	213,5×131×67,5 cm	213,5×131×67,5 cm
EAN	8721476007264	8721476007448

Modell	Einzelbett Vento Bodentief | 120×200 cm | Kiefer, Natur	Einzelbett Vento Bodentief | 120×200 cm | Kiefer, Weiß
Version	EB-VENTO1.0	EB-VENTO1.0
Farbe	Natur	Weiß
Gewicht	ca. 37 kg	ca. 37 kg
Abmessungen montiert	213,5×131×45 cm	213,5×131×45 cm
EAN	8721476007271	8721476007455

Modell	Einzelbett Vento Standard | 140×200 cm | Kiefer, Natur	Einzelbett Vento Standard | 140×200 cm | Kiefer, Weiß
Version	EB-VENTO1.0	EB-VENTO1.0
Farbe	Natur	Weiß
Gewicht	ca. 46 kg	ca. 46 kg
Abmessungen montiert	213,5×151×67,5 cm	213,5×151×67,5 cm
EAN	8721476007288	8721476007462

Modell	Einzelbett Vento Bodentief | 140×200 cm | Kiefer, Natur	Einzelbett Vento Bodentief | 140×200 cm | Kiefer, Weiß
Version	EB-VENTO1.0	EB-VENTO1.0
Farbe	Natur	Weiß
Gewicht	ca. 43 kg	ca. 43 kg
Abmessungen montiert	213,5×151×45 cm	213,5×151×45 cm
EAN	8721476007295	8721476007479

Konformitätserklärung

Eine Konformitätserklärung kann bei der unten angeführten Adresse angefordert werden.

Entsorgung

Verpackung entsorgen

Entsorge die Verpackung sortenrein. Gib Pappe und Karton zum Altpapier, Folien in die Wertstoff-Sammlung.

Einzelbett Vento entsorgen

Entsorge das Einzelbett Vento gemäß den in deinem Land geltenden Vorschriften zur Entsorgung.

Table of contents

General information 15

Reading and retaining the instruction manual 15
Explanation of symbols 15

Safety 16

Intended use 16
Safety instructions 16
Assembly instructions 17

Cleaning 18

Maintenance 19

Storage 19

Technical specifications 20

Declaration of conformity 23

Disposal 23

Disposing of the packaging 23
Disposing of the Ehrenkind Single bed 23

General information

Reading and retaining the instruction manual

This instruction manual is part of the Ehrenkind single bed. It contains important information on initial set-up and handling. Read the instructions for use, especially the safety instructions, carefully before using the single bed. Failure to follow these instructions for use may result in serious injury or damage to the single bed. The instruction manual is based on the standards and rules applicable in the European Union and United Kingdom. When abroad, make sure that you also observe country-specific guidelines and laws. Retain the instruction manual for future reference. If you pass on the single bed to another user, make sure that you also include this instruction manual.

Explanation of symbols

The following symbols and signal words are used in this instruction manual, on the single bed or on the packaging.

⚠ WARNUNG!

This signal symbol/word indicates a hazard with a medium level of risk which, if not avoided, may result in death or serious injury.

NOTICE

This signal word warns of possible material damage.

This symbol gives you useful additional information on assembly or use.

Safety

Intended use

The single bed is intended exclusively for use as a bed indoors. It is intended for domestic use only and is not suitable for commercial use. Use the single bed only as described in this instruction manual. Any other use is considered improper and may lead to material damage or even personal injuries. The manufacturer or retailer assumes no liability for damage caused by improper or incorrect use.

Safety instructions

⚠ WARNING!

Risk of injury!

Improper handling of the product may lead to serious injuries.

- Make sure that the single bed is only used as intended and is not misused.
- The single bed must not get wet. Clean it according to the cleaning instructions below.
- Do not attach other objects such as skipping ropes, clotheslines or dog leashes to the single bed, as it can be damaged and damaged parts can be dangerous.
- Do not place the single bed in the immediate vicinity of an open fire or other sources of heat (e.g. fireplace, gas stove, electric heater).
- Do not place the single bed near a window so that your child cannot climb or fall out of the window.
- To avoid moisture buildup, make sure to place your bed at a sufficient distance from the wall – especially if it is an exterior wall. In particular, with uninsulated exterior walls, moisture from the wall can seep into the bed, which may also lead to mold growth. Therefore, we recommend leaving enough space between the bed and the wall to ensure proper ventilation.
- Additionally, ensure that the room is well-ventilated to prevent mold formation. Regular airing helps prevent moisture problems and creates a healthy sleeping environment.

- Check the single bed regularly for signs of wear or damage.Do not let children play with the packaging film. Children can get caught in it while playing and suffocate.
- Do not use the product if individual parts are missing or damaged.
- **Caution! For domestic use only.**

NOTICE

Risk of damage!

Improper handling of the product may result in damage.

- Place the single bed on an easily accessible, flat, dry and sufficiently stable surface.
- Do not place the single bed on or near the edge of a surface.
- Do not use the single bed if the wooden components of the product are cracked, split or deformed.
- Replace damaged components only with suitable original spare parts.

Assembly instructions

⚠ WARNING!

Risk of injury!

- Note that the single bed can only be used after it has been fully assembled.
- Please note that the assembly accessories set consists of small components that can be swallowed by children. This could lead to suffocation. Children must never play with the individual components.
- The single bed must be set up by adults. Incorrect assembly can be dangerous.
- Crushing hazard: Watch your fingers when assembling.
- Do not let children play with the packaging film. Children can get caught in it while playing and suffocate.

NOTICE

Risk of damage!

Improper handling of the product may damage it. Do not deviate from the instructions for use.

- Be sure to use the tools provided and supplied. Otherwise you could damage individual parts.
- For the single bed we recommend the assembly by two persons.
- The screws of the single bed should be tightened by hand.
- Depending on the temperature and humidity, it may be necessary to retighten the screws after some time (1-2 months).

Cleaning

Clean all parts of the single bed before using it for the first time.

NOTICE

Risk of damage!

Improper handling of the product may damage it.

- Do not use aggressive cleaning agents, brushes with metal or nylon bristles, or sharp or metallic cleaning tools, such as knives, hard scrapers or similar. These can damage the surfaces.
- Make sure that no water gets into the drill holes.
- Wipe down the product using a dry cloth.

Maintenance

⚠ WARNING!

Risk of injury!

Improper handling of the product may lead to serious injuries.

- Regularly check whether all components are intact and check the single bed for breaks and signs of wear on a weekly basis.
- Inspect the product for sharp edges before use. Make sure that everything has been assembled correctly.
- Check regularly that all screws are correctly tightened.

Storage

- Protect the single bed from freezing temperatures. Do not leave it out in the cold during winter.
- All components must be completely dry before storage. Always keep the single bed in a dry place.
- Keep the single bed away from direct sunlight.
- Store the single bed out of reach of children in a securely locked place and at a temperature between +5 °C and +20 °C (room temperature).

Technical specifications

EN

Model	Single bed Vento Standard | 90×200 cm | Pine, natural	Single bed Vento Standard | 90×200 cm | Pine, white
Version	EB-VENTO1.0	EB-VENTO1.0
Color	natural	white
Weight	approx. 33 kg	approx. 33 kg
Dimensions when assembled	213,5×101×67,5 cm	213,5×101×67,5 cm
EAN	8721476007240	8721476007424

Model	Single bed Vento floor-level | 90×200 cm | Pine, natural	Single bed Vento floor-level | 90×200 cm | Pine, white
Version	EB-VENTO1.0	EB-VENTO1.0
Color	natural	white
Weight	approx. 30 kg	approx. 30 kg
Dimensions when assembled	213,5×101×45 cm	213,5×101×45 cm
EAN	8721476007257	8721476007431

Model	Single bed Vento Standard | 120×200 cm | Pine, natural	Single bed Vento Standard | 120×200 cm | Pine, white
Version	EB-VENTO1.0	EB-VENTO1.0
Color	natural	white
Weight	approx. 41 kg	approx. 41 kg
Dimensions when assembled	213,5×131×67,5 cm	213,5×131×67,5 cm
EAN	8721476007264	8721476007448

Model	Single bed Vento floor-level | 120×200 cm Pine, natural	Single bed Vento floor-level | 120×200 cm Pine, white
Version	EB-VENTO1.0	EB-VENTO1.0
Color	natural	white
Weight	approx. 37 kg	approx. 37 kg
Dimensions when assembled	213,5×131×45 cm	213,5×131×45 cm
EAN	8721476007271	8721476007455

Model	Single bed Vento Standard | 140×200 cm | Pine, natural	Single bed Vento Standard | 140×200 cm | Pine, white
Version	EB-VENTO1.0	EB-VENTO1.0
Color	natural	white
Weight	approx. 46 kg	approx. 46 kg
Dimensions when assembled	213,5×151×67,5 cm	213,5×151×67,5 cm
EAN	8721476007288	8721476007462

Model	Single bed Vento floor-level | 140×200 cm Pine, natural	Single bed Vento floor-level | 140×200 cm Pine, white
Version	EB-VENTO1.0	EB-VENTO1.0
Color	natural	white
Weight	approx. 43 kg	approx. 43 kg
Dimensions when assembled	213,5×151×45 cm	213,5×151×45 cm
EAN	8721476007295	8721476007479

Declaration of conformity

A copy of the EU declaration of conformity can be requested from the address below.

Disposal

Disposing of packaging

Dispose of the packaging properly. Discard cardboard and boxes in the waste paper bin, and plastic films in the recycling bin.

Disposing of the Ehrenkind Single bed

Dispose of the Ehrenkind Single bed in accordance with the waste disposal regulations applicable in your country.

Table des matières

Généralités 25

Lire et conserver le mode d'emploi 25
Explication des symboles 25

Sécurité 26

Utilisation conforme 26
Consignes de sécurité 26
Instructions de montage 28

Nettoyage 29

Entretien 29

Stockage 30

Données techniques 31

Déclaration de conformité 34

Élimination 34

Éliminer l'emballage 34
Mise au rebut du lit simple Ehrenkind 34

FR

Généralités

Lire et conserver le mode d’emploi

Ce mode d’emploi fait partie intégrante du lit simple Ehrenkind. Il contient des informations importantes concernant la mise en service et l’utilisation. Lis attentivement le mode d’emploi, en particulier les consignes de sécurité, avant d’utiliser le lit simple Ehrenkind. Le non-respect de ce mode d’emploi peut entraîner des blessures graves ou endommager le lit simple. Le mode d’emploi est basé sur les normes et réglementations en vigueur dans l’Union européenne et au Royaume-Uni. À l’étranger, respecte également les directives et lois spécifiques au pays. Conserve le mode d’emploi pour une utilisation ultérieure. Si tu transmets le lit simple à un tiers, remets-lui impérativement également ce mode d’emploi.

Explication des symboles

Les symboles et mentions d’avertissement suivants sont utilisés dans ce mode d’emploi, sur le produit ou sur l’emballage.

⚠ ATTENTION !

Ce symbole/cette mention d’avertissement indique un danger avec un niveau de risque moyen qui, s’il n’est pas évité, peut entraîner la mort ou des blessures graves.

NOTER

Cette mention d’avertissement met en garde contre d’éventuels dommages ma

Ce symbole fournit des informations complémentaires utiles sur le montage ou le fonctionnement.

Sécurité

Utilisation conforme

Le lit simple est exclusivement destiné à être utilisé comme lit et en intérieur. Il est exclusivement destiné à un usage domestique et ne convient pas à un usage professionnel. Utilise le lit simple uniquement comme décrit dans ce mode d'emploi. Toute autre utilisation est considérée comme non conforme et peut entraîner des dommages matériels, voire des blessures corporelles. Le fabricant ou le revendeur décline toute responsabilité pour les dommages résultant d'une utilisation non conforme ou incorrecte.

Consignes de sécurité

⚠ ATTENTION !

Risque de blessures !

Un maniement inapproprié du produit peut entraîner de graves blessures.

- Veille à ce que le lit simple soit utilisé uniquement conformément à l'usage prévu et qu'il ne soit pas détourné de sa fonction.
- Le lit simple ne doit pas être mouillé. Nettoie-le conformément aux instructions de nettoyage ci-dessous.
- Ne fixe aucun autre objet, tel qu'une corde à sauter, une corde à linge ou une laisse pour chien, au lit simple, car cela pourrait l'endommager et les pièces endomma-

gées pourraient devenir dangereuses.
- Ne place pas le produit à proximité immédiate d'un feu ouvert ou d'autres sources de chaleur (par ex. cheminée, poêle à gaz, radiateur électrique).
- Ne place pas le lit simple à proximité immédiate d'une fenêtre afin que ton enfant ne puisse pas grimper par la fenêtre ou en tomber.
- Afin d'éviter l'accumulation d'humidité, veille à placer ton lit à une distance suffisante du mur, en particulier s'il s'agit d'un mur extérieur. Dans le cas de murs extérieurs non isolés notamment, l'humidité provenant du mur peut pénétrer dans le lit et, dans certaines circonstances, entraîner la formation de moisissures. Nous recommandons donc de laisser suffisamment d'espace entre le lit et le mur afin de garantir une bonne circulation de l'air.
- Veille également à ce que la pièce soit bien aérée afin d'éviter la formation de moisissures. Une aération régulière contribue à prévenir les problèmes d'humidité et garantit un environnement de sommeil sain.
- Contrôle régulièrement le lit simple afin de détecter tout signe d'usure ou tout dommage.
- Ne laissez pas les enfants jouer avec le film d'emballage. Les enfants peuvent s'emmêler dedans en jouant et s'étouffer.
- N'utilisez pas le lit d'appoint/lit d'enfant/lit au sol si certaines pièces sont manquantes ou endommagées.
- **Attention ! Pour un usage domestique uniquement.**

NOTER

Risque de détériorations !

Une utilisation incorrecte du produit peut l'endommager.

- Place le lit simple sur une surface facilement accessible, plane, sèche et suffisamment stable.
- Ne place pas le lit simple au bord ou à l'extrémité d'une surface.
- N'utilise plus le lit simple si ses éléments en bois présentent des fissures, des fentes ou des déformations.
- Remplace les éléments endommagés uniquement par des pièces de rechange d'origine adaptées.

Instructions de montage

FR

⚠ ATTENTION !

Risque de blessure !

- Note que le lit simple ne peut être utilisé qu'une fois le montage entièrement terminé.
- Note que le kit d'accessoires de montage contient en partie de petites pièces susceptibles d'être avalées par les enfants. Cela peut entraîner un risque d'étouffement. Les enfants ne doivent jamais jouer avec les différentes pièces.
- Le lit simple doit être monté par des adultes. Un montage incorrect peut être dangereux.
- Risque d'écrasement : fais attention à tes doigts lors du montage.
- Ne laisse pas les enfants jouer avec le film d'emballage. Ils pourraient s'y emmêler en jouant et s'étouffer.

NOTER

Risque de détériorations !

Un traitement inapproprié du produit peut l'endommager.

- Utilise impérativement les outils prévus et fournis. Dans le cas contraire, tu risques d'endommager certaines pièces.
- Nous recommandons de monter le lit simple à deux personnes.
- Les vis du lit simple doivent être serrées à la main.
- En fonction de la température et de l'humidité de l'air, il peut être nécessaire de resserrer les vis après un certain temps (1 à 2 mois).

Nettoyage

Nettoie toutes les pièces du lit simple Ehrenkind avant la première utilisation.

FR

NOTER

Risque de détériorations !

Un traitement inapproprié du produit peut l'endommager.

- N'utilise pas de produits de nettoyage agressifs, de brosses à poils métalliques ou en nylon, ni d'objets de nettoyage tranchants ou métalliques tels que des couteaux, des spatules rigides ou similaires. Ceux-ci peuvent endommager les surfaces.
- Veille à ce qu'aucune eau ne pénètre dans les trous.
- Essuie le lit simple avec un chiffon sec.

.

Entretien

⚠ ATTENTION !

Risque de blessure !

Un maniement inapproprié du produit peut entraîner de graves blessures.

- Vérifie régulièrement que tous les éléments sont intacts et contrôle chaque semaine le lit simple afin de détecter d'éventuelles cassures ou traces d'usure.
- Avant toute utilisation, vérifie que le produit ne présente aucune arête vive. Veille à ce que tout soit correctement monté.
- Vérifie régulièrement que toutes les vis sont correctement serrées.

Stockage

- Protège le lit simple des températures négatives. Ne le laisse pas au froid en hiver.
- Toutes les pièces doivent être parfaitement sèches avant le rangement. Range toujours le lit simple dans un endroit sec.
- Protège le lit simple de la lumière directe du soleil.
- Range le lit simple hors de portée des enfants, dans un endroit fermé et sécurisé, à une température comprise entre +5 °C et +20 °C (température ambiante).

Données techniques

FR

Modèle	Lit simple Vento Standard 90×200 cm | Pin, nature	Lit simple Vento Standard 90×200 cm | Pin, blanc
Version	EB-VENTO1.0	EB-VENTO1.0
Couleur	nature	blanc
Poids	environ 33 kg	environ 33 kg
Dimensions après montage	213,5×101×67,5 cm	213,5×101×67,5 cm
EAN	8721476007240	8721476007424

Modèle	Lit simple Vento au ras du sol 90×200 cm | Pin, nature	Lit simple Vento au ras du sol 90×200 cm | Pin, blanc
Version	EB-VENTO1.0	EB-VENTO1.0
Couleur	nature	blanc
Poids	environ 30 kg	environ 30 kg
Dimensions après montage	213,5×101×45 cm	213,5×101×45 cm
EAN	8721476007257	8721476007431

Modèle	Lit simple Vento Standard 120×200 cm | Pin, nature	Lit simple Vento Standard | 120×200 cm Pin, blanc
Version	EB-VENTO1.0	EB-VENTO1.0
Couleur	nature	blanc
Poids	environ 41 kg	environ 41 kg
Dimensions après montage	213,5×131×67,5 cm	213,5×131×67,5 cm
EAN	8721476007264	8721476007448

Modèle	Lit simple Vento au ras du sol 120×200 cm | Pin, nature	Lit simple Vento au ras du sol 120×200 cm | Pin, blanc
Version	EB-VENTO1.0	EB-VENTO1.0
Couleur	nature	blanc
Poids	environ 37 kg	environ 37 kg
Dimensions après montage	213,5×131×45 cm	213,5×131×45 cm
EAN	8721476007271	8721476007455

Modèle	Lit simple Vento Standard 140×200 cm | Pin, nature	Lit simple Vento Standard 140×200 cm | Pin, blanc
Version	EB-VENTO1.0	EB-VENTO1.0
Couleur	nature	blanc
Poids	environ 46 kg	environ 46 kg
Dimensions après montage	213,5×151×67,5 cm	213,5×151×67,5 cm
EAN	8721476007288	8721476007462

Modèle	Lit simple Vento au ras du sol 140×200 cm | Pin, nature	Lit simple Vento au ras du sol 140×200 cm | Pin, blanc
Version	EB-VENTO1.0	EB-VENTO1.0
Couleur	nature	blanc
Poids	environ 43 kg	environ 43 kg
Dimensions après montage	213,5×151×45 cm	213,5×151×45 cm
EAN	8721476007295	8721476007479

Déclaration de conformité

Une déclaration de conformité peut être demandée à l’adresse ci-dessous.

FR

Élimination

Éliminer l’emballage

Éliminez l’emballage en respectant le tri sélectif. Jetez le carton et le papier cartonné dans les déchets de vieux papiers carton, et les emballages plastiques dans le conteneur des déchets recyclables.

Mise au rebut du lit simple Ehrenkind

Élimine le lit simple conformément aux réglementations en vigueur dans ton pays en matière d’élimination.

Indice

Informazioni generali 36

Leggere e conservare le istruzioni per l'uso 36
Spiegazione dei simboli 36

Sicurezza 37

Uso previsto 37
Avvertenze di sicurezza 37
Istruzioni di montaggio 39

Pulizia 40

Manutenzione 40

Conservazione 41

Dati tecnici 42

Dichiarazione di conformità 45

Smaltimento 45

Smaltire l'imballaggio 45
Smaltire il letto singolo Ehrenkind 45

Informazioni generali

Leggere e conservare le istruzioni per l'uso

Queste istruzioni per l'uso sono parte integrante del letto singolo Ehrenkind. Contengono informazioni importanti sulla messa in funzione e sull'utilizzo. Leggi attentamente le istruzioni per l'uso, in particolare le avvertenze di sicurezza, prima di utilizzare il letto singolo Ehrenkind. La mancata osservanza di queste istruzioni per l'uso può causare gravi lesioni o danni al letto. Le istruzioni per l'uso si basano sulle norme e sui regolamenti vigenti nell'Unione europea e nel Regno Unito. All'estero, osserva anche le direttive e le leggi specifiche del Paese. Conserva le istruzioni per l'uso per utilizzi futuri. Se cedi il letto singolo a terzi, consegna loro anche queste istruzioni per l'uso.

Spiegazione dei simboli

I seguenti simboli e parole di segnalazione sono utilizzati nelle presenti istruzioni per l'uso, sul prodotto o sull'imballaggio.

⚠ AVVERTIMENTO!

Questo simbolo/parola di avvertimento indica un pericolo a rischio medio che, se non evitato, può provocare la morte o lesioni gravi.

NOTA

Questa parola di segnalazione indica possibili danni materiali.

Questo simbolo fornisce ulteriori informazioni utili sul montaggio o sul funzionamento.

Sicurezza

Uso previsto

Il letto singolo è destinato esclusivamente all'utilizzo come letto e in ambienti interni. È destinato esclusivamente all'uso domestico e non è adatto all'uso commerciale. Utilizza il letto singolo solo come descritto nelle presenti istruzioni per l'uso. Qualsiasi altro utilizzo è considerato improprio e può causare danni materiali o persino lesioni personali. Il produttore o il rivenditore non si assume alcuna responsabilità per danni derivanti da un utilizzo improprio o non conforme alla destinazione d'uso.

Avvertenze di sicurezza

⚠ AVVERTIMENTO!

Rischio di lesioni!

L'uso improprio del prodotto può causare lesioni gravi.

- Assicurati che il letto singolo venga utilizzato esclusivamente per l'uso previsto e non per scopi diversi.
- Il letto singolo non deve bagnarsi. Puliscilo seguendo le istruzioni per la pulizia riportate di seguito.
- Non fissare al letto singolo altri oggetti, come corde per saltare, fili per stendere il bucato o guinzagli per cani, poiché potrebbero danneggiarlo e le parti danneggiate potrebbero diventare pericolose.
- Non posizionare il prodotto nelle immediate vicinanze di fiamme libere o altre fonti di calore (ad es. camino, stufa a gas, stufa elettrica).

- Non posizionare il letto singolo nelle immediate vicinanze di una finestra, affinché il tuo bambino non possa arrampicarsi fuori dalla finestra o cadere.
- Per evitare l'accumulo di umidità, assicurati di posizionare il letto a una distanza sufficiente dalla parete, in particolare se si tratta di una parete esterna. Soprattutto nel caso di pareti esterne non isolate, l'umidità proveniente dalla parete può penetrare nel letto e, in determinate circostanze, causare anche la formazione di muffa. Consigliamo pertanto di lasciare spazio sufficiente tra il letto e la parete per garantire una buona ventilazione.
- Assicurati inoltre che la stanza sia ben ventilata per prevenire la formazione di muffa. Una ventilazione regolare contribuisce a prevenire problemi di umidità e garantisce un ambiente sano per il sonno.
- Controlla regolarmente il letto singolo per verificare la presenza di segni di usura o danni.
- Non consentire ai bambini di giocare con la pellicola d'imballaggio. Giocandovi, i bambini potrebbero restarvi intrappolati e soffocare.
- Non utilizzare il letto a forma di casa/letto bambini/letto a terra se le singole parti mancano o sono danneggiate.
- **Attenzione! Solo per uso domestico.**

NOTA

Rischio di danni!

L'uso improprio del prodotto può provocare danni al prodotto stesso.

- Posiziona il letto singolo su una superficie facilmente accessibile, piana, asciutta e sufficientemente stabile.
- Non posizionare il letto singolo sul bordo o all'estremità di una superficie.
- Non utilizzare più il letto singolo se i suoi componenti in legno presentano crepe, spaccature o deformazioni.
- Sostituisci i componenti danneggiati esclusivamente con ricambi originali adatti.

Istruzioni per il montaggio

⚠ AVVERTIMENTO!

Rischio di lesioni!

Un materiale con capacità di assorbimento degli urti insufficiente può causare gravi lesioni.

- Tieni presente che il letto singolo può essere utilizzato solo dopo aver completato il montaggio.
- Tieni presente che il set di accessori per il montaggio contiene anche piccole parti che possono essere ingerite dai bambini. Ciò può causare soffocamento. I bambini non devono mai giocare con i singoli componenti.
- Il letto singolo deve essere montato da adulti. Un montaggio errato può essere pericoloso.
- Pericolo di schiacciamento: fai attenzione alle dita durante il montaggio.
- Non lasciare che i bambini giochino con la pellicola dell'imballaggio. Durante il gioco, i bambini possono rimanervi impigliati e soffocare.

NOTA

Rischio di danni!

L'uso improprio del prodotto può provocare danni al prodotto stesso. Seguire attentamente le istruzioni per l'uso.

- Utilizza esclusivamente gli attrezzi previsti e forniti. In caso contrario, potresti danneggiare i singoli componenti.
- Consigliamo di montare il letto singolo in due persone.
- Le viti del letto singolo devono essere serrate a mano.
- A seconda della temperatura e dell'umidità dell'aria, potrebbe essere necessario serrare nuovamente le viti dopo un certo periodo di tempo (1-2 mesi).

Pulizia

Pulisci tutti i componenti del letto singolo Ehrenkind prima del primo utilizzo.

NOTA

Rischio di danni!

L'uso improprio del prodotto può provocare danni al prodotto stesso.

- Non utilizzare detergenti aggressivi, spazzole con setole metalliche o in nylon, né oggetti per la pulizia affilati o metallici come coltelli, spatole rigide o simili. Questi possono danneggiare le superfici.
- Assicurati che non penetri acqua nei fori.
- Pulisci il letto per ragazzi con un panno asciutto.

Manutenzione

⚠ AVVERTIMENTO!

Rischio di lesioni!

L'uso improprio del prodotto può causare lesioni gravi.

- Controlla regolarmente che tutti i componenti siano integri e verifica settimanalmente che il letto singolo non presenti rotture o segni di usura.
- Prima dell'utilizzo, controlla che il prodotto non presenti spigoli vivi. Assicurati che tutto sia montato correttamente.
- Controlla regolarmente che tutte le viti siano serrate correttamente.

Conservazione

- Proteggi il letto singolo dalle temperature sotto lo zero. Non lasciarlo al freddo durante l'inverno.
- Tutti i componenti devono essere completamente asciutti prima di essere riposti. Conserva sempre il letto singolo in un luogo asciutto.
- Proteggi il letto singolo dalla luce solare diretta.
- Conserva il letto singolo fuori dalla portata dei bambini, in un luogo sicuro e chiuso, a una temperatura di conservazione compresa tra +5 °C e +20 °C (temperatura ambiente).

Dati tecnici

IT

Modello	Letto singolo Vento Standard 90×200 cm | Pino, natura	Letto singolo Vento Standard 90×200 cm | Pino, bianco
Versione	EB-VENTO1.0	EB-VENTO1.0
Colore	natura	bianco
Peso	circa 33 kg	circa 33 kg
Dimensioni da montato	213,5×101×67,5 cm	213,5×101×67,5 cm
EAN	8721476007240	8721476007424

Modello	Letto singolo Vento a livello del pavimento | 90×200 cm | Pino, natura	Letto singolo Vento a livello del pavimento | 90×200 cm | Pino, bianco
Versione	EB-VENTO1.0	EB-VENTO1.0
Colore	natura	bianco
Peso	circa 30 kg	circa 30 kg
Dimensioni da montato	213,5×101×45 cm	213,5×101×45 cm
EAN	8721476007257	8721476007431

Modello	Letto singolo Vento Standard 120×200 cm | Pino, natura	Letto singolo Vento Standard 120×200 cm | Pino, bianco
Versione	EB-VENTO1.0	EB-VENTO1.0
Colore	natura	bianco
Peso	circa 41 kg	circa 41 kg
Dimensioni da montato	213,5×131×67,5 cm	213,5×131×67,5 cm
EAN	8721476007264	8721476007448

Modello	Letto singolo Vento a livello del pavimento | 120×200 cm | Pino, natura	Letto singolo Vento a livello del pavimento | 120×200 cm | Pino, bianco
Versione	EB-VENTO1.0	EB-VENTO1.0
Colore	natura	bianco
Peso	circa 37 kg	circa 37 kg
Dimensioni da montato	213,5×131×45 cm	213,5×131×45 cm
EAN	8721476007271	8721476007455

Modello	Letto singolo Vento Standard 140×200 cm | Pino, natura	Letto singolo Vento Standard 140×200 cm | Pino, bianco
Versione	EB-VENTO1.0	EB-VENTO1.0
Colore	natura	bianco
Peso	circa 46 kg	circa 46 kg
Dimensioni da montato	213,5×151×67,5 cm	213,5×151×67,5 cm
EAN	8721476007288	8721476007462

Modello	Letto singolo Vento a livello del pavimento | 140×200 cm | Pino, natura	Letto singolo Vento a livello del pavimento | 140×200 cm | Pino, bianco
Versione	EB-VENTO1.0	EB-VENTO1.0
Colore	natura	bianco
Peso	circa 43 kg	circa 43 kg
Dimensioni da montato	213,5×151×45 cm	213,5×151×45 cm
EAN	8721476007295	8721476007479

Dichiarazione di conformità

La dichiarazione di conformità può essere richiesta al seguente indirizzo.

IT

Smaltimento

Smaltire l'imballaggio

Smaltire l'imballaggio differenziandolo. Smaltire il cartone nella raccolta della carta straccia e le pellicole nella raccolta dei materiali riciclabili.

Smaltire il letto singolo Ehrenkind

Smaltisci il letto singolo in conformità alle normative sullo smaltimento vigenti nel tuo Paese.

Ehrenkind

Du brauchst Unterstützung?
Besuche unser Serviceportal, scanne einfach den Code mit deinem Smartphone.

Need support?
Visit our service portal, simply scan the code with your smartphone.

SERVICE

Ehrenkind GmbH
In der Knackenau 3
82031 Grünwald
www.ehrenkind.de