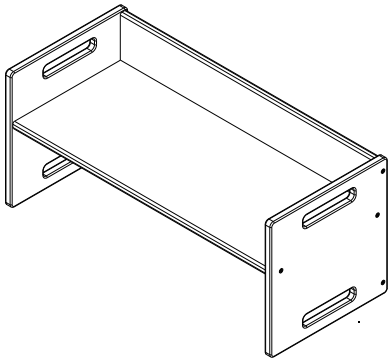

Bank

Bench | Banc | Panchina

Gebrauchsanweisung

instruction manual | manuel d'instruction |
istruzioni per l'uso

Ehrenkind

Inhaltsverzeichnis

DE

Allgemeines 4

Gebrauchsanweisung lesen und aufbewahren 4
Zeichenerklärung 4

Sicherheit 5

Bestimmungsgemäßer Gebrauch 5
Sicherheitshinweise 5

Montagehinweise 7

Reinigung 8

Wartung 8

Aufbewahrung 9

Technische Daten 9

Entsorgung 10

Verpackung entsorgen 10
Ehrenkind Bank entsorgen 10

Allgemeines

Gebrauchsanweisung lesen und aufbewahren

Diese Gebrauchsanweisung gehört zur Ehrenkind Bank. Sie enthält wichtige Informationen zur Inbetriebnahme und Handhabung. Lies die Gebrauchsanweisung, insbesondere die Sicherheitshinweise, sorgfältig durch, bevor du die Ehrenkind Bank einsetzt. Die Nichtbeachtung dieser Gebrauchsanweisung kann zu schweren Verletzungen oder zu Schäden am Produkt führen. Die Gebrauchsanweisung basiert auf den in der Europäischen Union und im Vereinigten Königreich gültigen Normen und Regeln. Beachte im Ausland auch landesspezifische Richtlinien und Gesetze. Bewahre die Gebrauchsanweisung für die weitere Nutzung auf. Solltest du das Produkt an Dritte weitergeben, dann gib unbedingt auch diese Gebrauchsanweisung mit.

Zeichenerklärung

Die folgenden Symbole und Signalworte werden in dieser Gebrauchsanweisung, auf dem Produkt oder auf der Verpackung verwendet.

⚠ WARNUNG!

Dieses Signalsymbol/-wort bezeichnet eine Gefährdung mit einem mittleren Risikograd, die, wenn sie nicht vermieden wird, den Tod oder eine schwere Verletzung zur Folge haben kann.

HINWEIS

Dieses Signalwort warnt vor möglichen Sachschäden.

Dieses Symbol gibt dir nützliche Zusatzinformationen zum Zusammenbau oder zum Betrieb.

Sicherheit

Bestimmungsgemäßer Gebrauch

Die Bank ist ausschließlich für den Hausgebrauch bestimmt und nicht für den gewerblichen Bereich geeignet. Die Benutzung der Bank ist nur unter unmittelbarer Aufsicht von Eltern erlaubt. Die Bank ist nur für den Gebrauch in Innenräumen geeignet. Verwende die Bank nur wie in dieser Gebrauchsanweisung beschrieben. Jede andere Verwendung gilt als nicht bestimmungsgemäß und kann zu Sachschäden oder sogar zu Personenschäden führen. Der Hersteller oder Händler übernimmt keine Haftung für Schäden, die durch nicht bestimmungsgemäßen oder falschen Gebrauch entstanden sind.

Sicherheitshinweise

⚠ WARNUNG!

Verletzungsgefahr!

Unsachgemäßer Umgang mit dem Produkt kann zu ernsten Verletzungen führen.

- Die Bank ist ausschließlich für Kinder ab 10 Monaten geeignet.
- Belaste die Bank nicht mit mehr als 60 kg.
- Die Bank darf nur bestimmungsgemäß eingesetzt werden. Vergleiche dazu die in der Montageanleitung dargestellten Nutzungsvarianten.
- Die Bank darf nicht als Tritt verwendet werden.
- Die Bank darf nicht auf ihre Seitenteile gestellt und belastet werden.
- Die Bank darf nicht nass werden. Reinigung entsprechend den unten stehenden Reinigungshinweisen.

- Kippgefahr:
  - Nutzung der Bank nur auf festem, ebenem Untergrund.
  - Achte auf eine freie, saubere Standfläche.
  - Es dürfen sich keine Gegenstände unter der Bank befinden.
  - Die Bank darf nicht gestapelt werden.
- Sturzgefahr: Die Bank darf nicht in der Nähe von Fenstern oder am Rand einer Fläche verwendet werden.
- Klemmgefahr:
  - Achte darauf, dass sich beim Wenden der Bank keine Finger zwischen Boden und Bank befinden.
  - Achte darauf, dass sich bei der Nutzung der Bank keine Körperteile zwischen Bank und Boden befinden.
- Befestige keine anderen Gegenstände wie z.B. Springseile, Wäscheleinen oder Hundeleinen an der Bank. Dies kann den sicheren Stand gefährden.
- Stelle die Bank nicht in unmittelbarer Nähe eines offenen Feuers oder anderen Hitzequellen auf (z.B. Kamin, Gasofen, elektrischer Heizofen).
- Kontrolliere die Bank regelmäßig auf Verschleißerscheinungen, Verzug oder Beschädigungen.
- Nutze die Bank nicht mehr, wenn einzelne Teile fehlen oder beschädigt sind.
- Lass Kinder nicht mit der Verpackungsfolie spielen. Kinder können sich beim Spielen darin verfangen und ersticken.
- **Achtung! Nur für den Hausgebrauch.**

HINWEIS

Beschädigungsgefahr!

Unsachgemäßer Umgang mit dem Produkt kann zu Beschädigungen führen.

- Stelle die Bank auf einer gut zugänglichen, ebenen, trockenen und ausreichend stabilen Fläche auf. Achte darauf, dass sich keine Gegenstände unter der Bank befinden.
- Stelle die Bank nicht an den Rand oder an die Kante einer Fläche.
- Verwende die Bank nicht mehr, wenn die Holzbauteile der Bank Risse oder Sprünge aufweisen oder sich verformt haben. Ersetze beschädigte Bauteile nur durch passende Original-Ersatzteile.

Montagehinweise

⚠ WARNUNG!

Verletzungsgefahr!

- Unsachgemäßer Umgang mit der Bank kann zu ernsten Verletzungen führen.
- Beachte, dass das Montagezubehör-Set teilweise aus Kleinteilen besteht, die von Kindern verschluckt werden können. Dies kann zum Ersticken führen. Kinder dürfen niemals mit den Einzelteilen spielen.
- Die Bank muss von Erwachsenen aufgebaut werden.
- Beachte die Montageanleitung. Eine fehlerhafte Montage kann gefährlich sein.
- Quetschgefahr: Achte bei der Montage auf deine Finger.
- Lass Kinder nicht mit der Verpackungsfolie spielen. Kinder können sich beim Spielen darin verfangen und ersticken.
- Montiere die Bank auf einer Unterlage, sodass es zu keiner Beschädigung während des Aufbaus kommen kann.

HINWEIS

Beschädigungsgefahr!

- Unsachgemäßer Umgang mit der Bank kann zu Beschädigungen der Bank führen. Handle exakt nach der Gebrauchsanweisung und verwende unbedingt das mitgelieferte Material.
- Nutze unbedingt das vorgesehene und mitgelieferte Werkzeug. Ansonsten könntest du Einzelteile beschädigen.
- Wir empfehlen, die Bank zu zweit zu montieren.

Reinigung

Reinige vor der erstmaligen Benutzung alle Teile der Ehrenkind Bank wie im Kapitel „Reinigung“ beschrieben.

HINWEIS

Beschädigungsgefahr!

Unsachgemäßer Umgang mit dem Produkt kann zu Beschädigungen des Produkts führen.

- Verwende keine aggressiven Reinigungsmittel, Bürsten mit Metall- oder Nylonborsten sowie scharfe oder metallische Reinigungsgegenstände wie Messer, harte Spachtel und dergleichen. Diese können die Oberflächen beschädigen.
- Achte darauf, dass kein Wasser in die Bohrungen gelangt.
- Wische das Produkt mit einem trockenen oder leicht feuchten Tuch ab.

Wartung

⚠ WARNUNG!

Verletzungsgefahr!

Unsachgemäßer Umgang mit dem Produkt kann zu ernsten Verletzungen führen.

- Prüfe regelmäßig vor dem Spielen, ob alle Bauteile intakt sind und prüfe das Produkt im wöchentlichen Rhythmus auf Bruchstellen oder Verschleiß.
- Untersuche das Produkt vor der Benutzung auf scharfe Kanten.
- Achte darauf, dass alles richtig montiert ist.
- Prüfe regelmäßig, ob alle Schrauben korrekt angezogen sind.

Aufbewahrung

- Schütze das Produkt vor Minusgraden. Lass es im Winter nicht in der Kälte stehen.
- Alle Teile müssen vor dem Aufbewahren vollkommen trocken sein. Bewahre das Produkt stets an einem trockenen Ort auf. Schütze das Produkt vor Feuchtigkeit.
- Schütze das Produkt vor direkter Sonneneinstrahlung.
- Lagere das Produkt für Kinder unzugänglich, sicher verschlossen, trocken und bei einer Lagertemperatur zwischen +5° C und +20° C (Zimmertemperatur).

Technische Daten

Modell	Bank Kiefer
Version	BNK2.0
Farbe	Natur
Altersempfehlung	Kinder ab 10 Monaten
Maximale Belastung	60 kg
Gewicht	7 kg
Abmessungen montiert	77,2 × 34 × 34 cm
EAN	8721225922305

Entsorgung

Verpackung entsorgen

Entsorge die Verpackung sortenrein. Gib Pappe und Karton zum Altpapier, Folien in die Wertstoff-Sammlung.

Ehrenkind Bank entsorgen

Entsorge die Bank gemäß den in deinem Land geltenden Vorschriften zur Entsorgung.

Table of contents

EN

General information 12

Reading and retaining the instruction manual 12
Explanation of symbols 12

Safety 13

Intended use 13
Safety instructions 14

Assembly 14

Cleaning 15

Maintenance 16

Storage 16

Technical specifications 17

Disposal 18

Disposing of the packaging 18
Disposing of the Ehrenkind bench 18

General information

Reading and retaining the instruction manual

This instruction manual belongs to the Ehrenkind bench. It contains important information on setup and handling. Read the instruction manual carefully, especially the safety instructions, before using the Ehrenkind bench. Failure to follow this manual may result in serious injuries or damage to the product. The instruction manual is based on the standards and regulations applicable in the European Union and the United Kingdom. When using the product abroad, also comply with country-specific guidelines and laws. Keep the instruction manual for future reference. If you pass the product on to third parties, be sure to include this instruction manual.

Explanation of symbols

The following symbols and signal words are used in this instruction manual, on the bench or on the packaging.

⚠ WARNUNG!

This signal symbol/word indicates a hazard with a medium level of risk which, if not avoided, may result in death or serious injury.

NOTICE

This signal word warns of possible material damage.

This symbol gives you useful additional information on assembly or use.

Safety

Intended use

The bench is intended for home use only and is not suitable for commercial use. The use of the bench is only permitted under the direct supervision of parents. The bench is designed for indoor use only. Use the bench only as described in this instruction manual. Any other use is considered improper and may result in property damage or even personal injury. The manufacturer or retailer assumes no liability for damages caused by improper or incorrect use.

Safety instructions

⚠ WARNING!

Risk of injury!

Improper handling of the product may lead to serious injuries.

- The bench is suitable for children from 10 months of age.
- Do not load the bench with more than 60 kg.
- The bench may only be used as intended. Refer to the usage variants shown in the assembly manual.
- The bench must not be used as a step.
- The bench must not be placed on its side panels or loaded while in this position.
- The bench must not get wet. Clean it according to the cleaning instructions below.
- Risk of tipping:
    - Use the bench only on a firm, level surface.
    - Ensure a clear, clean standing area.
    - There must be no objects under the bench.
    - The bench must not be stacked.
- Risk of falling: The bench must not be used near windows or at the edge of a surface.
- Risk of pinching:
    - Ensure that no fingers are between the floor and the bench when turning it.
    - Make sure that no body parts are between the bench and the floor during use.
- Do not attach other objects such as jump ropes, clotheslines, or dog leashes to the

bench. This may compromise its stability.
- Do not place the bench near an open fire or other heat sources (e.g., fireplace, gas stove, electric heater).
- Regularly check the bench for signs of wear, warping, or damage.
- Do not use the bench if any parts are missing or damaged.
- Do not let children play with the packaging film. They could get trapped in it and suffocate.
- **Caution! For domestic use only.**

EN

NOTICE

Risk of damage!

Improper handling of the product may result in damage.

- Place the bench on a well-accessible, flat, dry, and sufficiently stable surface. Make sure that no objects are underneath the bench.
- Do not place the bench at the edge or corner of a surface.
- Do not use the bench if its wooden components show cracks, fractures, or deformations. Replace damaged components only with appropriate original spare parts.

Assembly

⚠ WARNING!

Risk of injury!

- Improper handling of the bench can lead to serious injuries.
- Please note that the assembly accessory set contains small parts that children could swallow. This may cause choking. Children must never play with individual parts.
- The bench must be assembled by adults.
- Follow the assembly instructions carefully. Incorrect assembly can be dangerous.
- Risk of pinching: Be careful with your fingers during assembly.
- Do not let children play with the packaging film. They could become entangled in it

and suffocate.
- Assemble the bench on a protective surface to prevent damage during assembly.

EN

NOTICE

Risk of damage!

- Improper handling of the bench can cause damage to the bench. Follow the instruction manual exactly and always use the provided materials.
- Always use the designated and supplied tools. Otherwise, you may damage individual parts.
- We recommend assembling the bench with two people.

Cleaning

Clean all parts of the Ehrenkind bench before first use as described in the „Cleaning“ chapter.

NOTICE

Risk of damage!

Improper handling of the product may damage it.

- Do not use aggressive cleaning agents, brushes with metal or nylon bristles, or sharp or metallic cleaning objects such as knives, hard spatulas, and similar items. These can damage the surfaces.
- Ensure that no water enters the holes.
- Wipe the product with a dry or slightly damp cloth.

Maintenance

⚠ WARNING!

Risk of injury!

Improper handling of the product may lead to serious injuries.

- Regularly check before use if all components are intact, and inspect the product weekly for cracks or signs of wear.
- Examine the product for sharp edges before use.
- Make sure that everything is properly assembled.
- Regularly check that all screws are properly tightened.

Storage

- Protect the product from subzero temperatures. Do not leave it out in the cold during winter.
- All parts must be completely dry before storing. Always store the product in a dry place. Protect the product from moisture.
- Protect the product from direct sunlight.
- Store the product out of reach of children, securely closed, in a dry place, and at a storage temperature between +5°C and +20°C (room temperature).

Technical specifications

EN

Model	Pine bench
Version	BNK2.0
Color	natural
Age recommendation	Children aged 10 months and up
Maximum load	60 kg
Weight	3.5 kg
Dimensions when assembled	77,2 × 34 × 34 cm
EAN	8721225922305

Disposal

Disposing of packaging

Dispose of the packaging properly. Discard cardboard and boxes in the waste paper bin, and plastic films in the recycling bin.

Disposing of the Ehrenkind bench

Dispose of the Ehrenkind bench in accordance with the waste disposal regulations applicable in your country.

Table des matières

Généralités 20

Lire et conserver le mode d'emploi 20
Explication des symboles 20

Sécurité 21

Utilisation conforme 21
Consignes de sécurité 21

Instructions de montage 23

Nettoyage 24

Entretien 24

Stockage 25

Données techniques 25

Élimination 26

Éliminer l'emballage 26
Mise au rebut du banc Ehrenkind 26

FR

Généralités

Lire et conserver le mode d’emploi

Ce mode d’emploi concerne le banc Ehrenkind. Il contient des informations importantes sur la mise en service et l’utilisation. Lisez attentivement ce mode d’emploi, en particulier les consignes de sécurité, avant d’utiliser le banc Ehrenkind. Le non-respect de ces instructions peut entraîner des blessures graves ou endommager le produit. Ce mode d’emploi est basé sur les normes et réglementations en vigueur dans l’Union européenne et au Royaume-Uni. À l’étranger, respectez également les directives et lois spécifiques à chaque pays. Conservez ce mode d’emploi pour une utilisation ultérieure. Si vous transmettez le produit à un tiers, veillez à lui fournir également ce mode d’emploi.

Explication des symboles

Les symboles et mentions d’avertissement suivants figurent dans ce mode d’emploi, sur le banc ou sur l’emballage.

⚠ ATTENTION !

Ce symbole/cette mention d’avertissement indique un danger avec un niveau de risque moyen qui, s’il n’est pas évité, peut entraîner la mort ou des blessures graves.

NOTER

Cette mention d’avertissement met en garde contre d’éventuels dommages matériels.

Ce symbole fournit des informations complémentaires utiles sur le montage ou le fonctionnement.

Sécurité

Utilisation conforme

Le banc est exclusivement destiné à un usage domestique et ne convient pas à un usage commercial. L'utilisation du banc est uniquement autorisée sous la surveillance directe des parents. Le banc est conçu uniquement pour une utilisation en intérieur. Utilisez le banc uniquement comme décrit dans ce mode d'emploi. Toute autre utilisation est considérée comme non conforme et peut entraîner des dommages matériels ou même des blessures corporelles. Le fabricant ou le revendeur décline toute responsabilité pour les dommages causés par une utilisation inappropriée ou incorrecte.

Consignes de sécurité

⚠ ATTENTION !

Risque de blessures !

Un maniement inapproprié du produit peut entraîner de graves blessures.

- Le banc est adapté aux enfants à partir de 10 mois.
- Ne chargez pas le banc avec plus de 60 kg.
- Le banc ne doit être utilisé que conformément à sa destination. Consultez les variantes d'utilisation illustrées dans le manuel de montage.
- Le banc ne doit pas être utilisé comme marchepied.
- Le banc ne doit pas être posé sur ses panneaux latéraux ni être chargé dans cette position.
- Le banc ne doit pas être mouillé. Nettoyez-le conformément aux instructions de

nettoyage ci-dessous.

- Risque de basculement :
  - Utilisez le banc uniquement sur une surface ferme et plane.
  - Veillez à ce que la zone d'utilisation soit propre et dégagée.
  - Aucun objet ne doit se trouver sous le banc.
  - Le banc ne doit pas être empilé.
- Risque de chute : Le banc ne doit pas être utilisé à proximité de fenêtres ou au bord d'une surface.
- Risque de pincement :
  - Veillez à ce qu'aucun doigt ne se trouve entre le sol et le banc lors de son retournement.
  - Assurez-vous qu'aucune partie du corps ne soit coincée entre le banc et le sol lors de son utilisation.
- Ne fixez pas d'autres objets, tels que des cordes à sauter, des cordes à linge ou des laisses de chien, au banc. Cela pourrait compromettre sa stabilité.
- Ne placez pas le banc à proximité d'un feu ouvert ou d'autres sources de chaleur (par ex. cheminée, poêle à gaz, radiateur électrique).
- Vérifiez régulièrement le banc pour détecter toute usure, déformation ou dommage.
- N'utilisez pas le banc si des pièces sont manquantes ou endommagées.
- Ne laissez pas les enfants jouer avec le film d'emballage. Ils pourraient s'y coincer et s'étouffer.
- **Attention ! Pour un usage domestique uniquement.**

NOTER

Risque de détériorations !

Une utilisation incorrecte du produit peut l'endommager.

- Placez le banc sur une surface bien accessible, plane, sèche et suffisamment stable. Assurez-vous qu'aucun objet ne se trouve sous le banc.
- Ne placez pas le banc au bord ou à l'angle d'une surface.
- N'utilisez plus le banc si ses éléments en bois présentent des fissures, des cassures ou des déformations. Remplacez les éléments endommagés uniquement par des pièces de rechange d'origine appropriées.

Instructions de montage

⚠ ATTENTION !

Risque de blessure !

- Une mauvaise manipulation du banc peut entraîner des blessures graves.
- Veuillez noter que le kit d'accessoires de montage contient de petites pièces pouvant être avalées par des enfants. Cela peut entraîner un risque d'étouffement. Les enfants ne doivent jamais jouer avec les pièces détachées.
- Le banc doit être assemblé par des adultes.
- Respectez attentivement le manuel de montage. Un assemblage incorrect peut être dangereux.
- Risque de pincement : Faites attention à vos doigts lors du montage.
- Ne laissez pas les enfants jouer avec le film d'emballage. Ils pourraient s'y coincer et s'étouffer.
- Montez le banc sur une surface de protection afin d'éviter tout dommage pendant le montage.

NOTER

Risque de détériorations !

- Une mauvaise manipulation du banc peut entraîner des dommages au banc. Suivez exactement le mode d'emploi et utilisez impérativement les matériaux fournis.
- Utilisez toujours les outils prévus et fournis. Sinon, vous risquez d'endommager certaines pièces.
- Nous recommandons de monter le banc à deux personnes.

Nettoyage

Nettoyez toutes les parties du banc Ehrenkind avant la première utilisation, comme décrit dans le chapitre „Nettoyage".

NOTER

Risque de détériorations !

Un traitement inapproprié du produit peut l'endommager.

- N'utilisez pas de produits de nettoyage agressifs, de brosses à poils métalliques ou en nylon, ni d'objets tranchants ou métalliques comme des couteaux, des spatules dures et autres. Ceux-ci peuvent endommager les surfaces.
- Veillez à ce qu'aucune eau ne pénètre dans les trous.
- Essuyez le produit avec un chiffon sec ou légèrement humide.

Entretien

⚠ ATTENTION !

Risque de blessure !

Un maniement inapproprié du produit peut entraîner de graves blessures.

- Vérifiez régulièrement avant utilisation que tous les composants sont intacts et inspectez le produit chaque semaine pour détecter des fissures ou des signes d'usure.
- Examinez le produit pour détecter d'éventuelles arêtes vives avant utilisation.
- Assurez-vous que tout est correctement assemblé.
- Vérifiez régulièrement que toutes les vis sont bien serrées.

Stockage

- Protégez le produit des températures négatives. Ne le laissez pas à l'extérieur par temps froid en hiver.
- Toutes les pièces doivent être complètement sèches avant le stockage. Stockez toujours le produit dans un endroit sec. Protégez-le de l'humidité.
- Protégez le produit de l'exposition directe au soleil.
- Stockez le produit hors de portée des enfants, bien fermé, dans un endroit sec, à une température de stockage comprise entre +5°C et +20°C (température ambiante).

Données techniques

Modèle	Banc en pin
Version	BNK2.0
Couleur	nature
Âge recommandé pour l'utilisation	Enfants à partir de 10 mois
Charge maximale	60 kg
Poids	3,5 kg
Dimensions après montage	77,2 × 34 × 34 cm
EAN	8721225922305

Élimination

Éliminer l’emballage

Éliminez l’emballage en respectant le tri sélectif. Jetez le carton et le papier cartonné dans les déchets de vieux papiers carton, et les emballages plastiques dans le conteneur des déchets recyclables.

Mise au rebut du banc Ehrenkind

Mettez au rebut le banc Ehrenkind conformément à la réglementation en vigueur dans votre pays.

Indice

Informazioni generali 28

Leggere e conservare le istruzioni per l'uso 28
Spiegazione dei simboli 28

Sicurezza 29

Uso previsto 29
Avvertenze di sicurezza 29

Istruzioni di montaggio 31

Pulizia 32

Manutenzione 32

Conservazione 33

Dati tecnici 33

Smaltimento 34

Smaltire l'imballaggio 34
Smaltimento della panchina 34

IT

Informazioni generali

Leggere e conservare le istruzioni per l'uso

Questo manuale d'uso si riferisce alla panchina Ehrenkind. Contiene informazioni importanti per l'installazione e l'utilizzo. Leggere attentamente il manuale d'uso, in particolare le istruzioni di sicurezza, prima di utilizzare la panchina Ehrenkind. Il mancato rispetto di queste istruzioni può causare gravi lesioni o danni al prodotto. Il manuale si basa sulle normative e regolamenti vigenti nell'Unione Europea e nel Regno Unito. Quando si utilizza il prodotto all'estero, rispettare anche le direttive e le leggi specifiche del paese. Conservare il manuale d'uso per future consultazioni. Se si cede il prodotto a terzi, assicurarsi di fornire anche questo manuale.

Spiegazione dei simboli

I seguenti simboli e parole di avvertimento sono utilizzati in queste istruzioni per l'uso, sulla panchina o sulla confezione.

⚠ AVVERTIMENTO!

Questo simbolo/parola di avvertimento indica un pericolo a rischio medio che, se non evitato, può provocare la morte o lesioni gravi.

NOTA

Questa parola di segnalazione indica possibili danni materiali.

Questo simbolo fornisce ulteriori informazioni utili sul montaggio o sul funzionamento.

Sicurezza

Uso previsto

La panchina è destinata esclusivamente all'uso domestico e non è adatta all'uso commerciale. L'uso della panchina è consentito solo sotto la supervisione diretta dei genitori. La panchina è progettata esclusivamente per l'uso in ambienti interni. Utilizzare la panchina solo come descritto in questo manuale d'uso. Qualsiasi altro utilizzo è considerato non conforme e può causare danni materiali o addirittura lesioni personali. Il produttore o il rivenditore non si assume alcuna responsabilità per danni derivanti da un uso improprio o errato.

Avvertenze di sicurezza

⚠ AVVERTIMENTO!

Rischio di lesioni!

L'uso improprio del prodotto può causare lesioni gravi.

- La panchina è adatta ai bambini a partire dai 10 mesi.
- Non caricare la panchina con più di 60 kg.
- La panchina deve essere utilizzata solo come previsto. Fare riferimento alle varianti d'uso illustrate nel manuale di montaggio.
- La panchina non deve essere utilizzata come gradino.
- La panchina non deve essere posizionata sui suoi pannelli laterali né caricata in questa posizione.
- La panchina non deve bagnarsi. Pulirla secondo le istruzioni di pulizia riportate di seguito.
- Rischio di ribaltamento:
    - Utilizzare la panchina solo su una superficie solida e piana.

    - Assicurarsi che l'area di utilizzo sia libera e pulita.
    - Non devono esserci oggetti sotto la panchina.
    - La panchina non deve essere impilata.
- Rischio di caduta: La panchina non deve essere utilizzata vicino a finestre o ai bordi di una superficie.
- Rischio di schiacciamento:
    - Assicurarsi che nessun dito si trovi tra il pavimento e la panchina durante il ribaltamento.
    - Fare attenzione affinché nessuna parte del corpo venga schiacciata tra la panchina e il pavimento durante l'uso.
- Non fissare altri oggetti come corde per saltare, stendibiancheria o guinzagli per cani alla panchina, poiché ciò potrebbe compromettere la sua stabilità.
- Non posizionare la panchina vicino a fiamme libere o altre fonti di calore (ad es. camino, stufa a gas, riscaldatore elettrico).
- Controllare regolarmente la panchina per eventuali segni di usura, deformazioni o danni.
- Non utilizzare la panchina se mancano parti o se queste sono danneggiate.
- Non lasciare che i bambini giochino con il film d'imballaggio. Potrebbero rimanere intrappolati e soffocare.
- **Attenzione! Solo per uso domestico.**

NOTA

Rischio di danni!

L'uso improprio del prodotto può provocare danni al prodotto stesso.

- Posiziona la panchina su una superficie ben accessibile, piana, asciutta e sufficientemente stabile. Assicurati che non ci siano oggetti sotto la panchina.
- Non posizionare la panchina sul bordo o all'angolo di una superficie.
- Non utilizzare più la panchina se le sue parti in legno presentano crepe, rotture o deformazioni. Sostituisci le parti danneggiate solo con ricambi originali adatti.

Istruzioni di montaggio

IT

⚠ AVVERTIMENTO!

Rischio di lesioni!

- Un uso improprio della panchina può causare gravi lesioni.
- Si prega di notare che il set di accessori per il montaggio contiene piccole parti che i bambini potrebbero ingerire. Questo potrebbe causare il soffocamento. I bambini non devono mai giocare con le singole parti.
- La panchina deve essere assemblata da adulti.
- Seguire attentamente le istruzioni di montaggio. Un montaggio errato può essere pericoloso.
- Pericolo di schiacciamento: Fare attenzione alle dita durante il montaggio.
- Non lasciare che i bambini giochino con la pellicola di imballaggio. Potrebbero rimanere intrappolati e soffocare.
- Montare la panchina su una superficie protettiva per evitare danni durante l'assemblaggio.

NOTA

Rischio di danni!

- Un uso improprio della panchina può causare danni alla panchina. Seguire esattamente il manuale d'uso e utilizzare sempre i materiali forniti.
- Usare sempre gli strumenti previsti e forniti. In caso contrario, si potrebbero danneggiare alcune parti.
- Si consiglia di montare la panchina in due persone.

Pulizia

Pulire tutte le parti della panchina Ehrenkind prima del primo utilizzo, come descritto nel capitolo „Pulizia“.

IT

NOTA

Rischio di danni!

L’uso improprio del prodotto può provocare danni al prodotto stesso.

- Non utilizzare detergenti aggressivi, spazzole con setole in metallo o nylon, né oggetti di pulizia taglienti o metallici come coltelli, spatole rigide e simili. Questi possono danneggiare le superfici.
- Assicurati che l’acqua non entri nei fori.
- Pulisci il prodotto con un panno asciutto o leggermente umido.

Manutenzione

⚠ AVVERTIMENTO!

Rischio di lesioni!

L’uso improprio del prodotto può causare lesioni gravi.

- Controlla regolarmente prima dell’uso che tutti i componenti siano integri e ispeziona il prodotto settimanalmente per eventuali crepe o segni di usura.
- Esamina il prodotto per individuare eventuali spigoli taglienti prima dell’uso.
- Assicurati che tutto sia montato correttamente.
- Controlla regolarmente che tutte le viti siano ben serrate.

Conservazione

- Proteggi il prodotto dalle temperature sotto lo zero. Non lasciarlo al freddo durante l'inverno.
- Tutte le parti devono essere completamente asciutte prima della conservazione. Conserva sempre il prodotto in un luogo asciutto. Proteggilo dall'umidità.
- Proteggi il prodotto dalla luce solare diretta.
- Conserva il prodotto fuori dalla portata dei bambini, ben chiuso, in un luogo asciutto e a una temperatura di conservazione compresa tra +5°C e +20°C (temperatura ambiente).

Dati tecnici

Modello	Panchina in pino
Versione	BNK2.0
Colore	natura
Raccomandazione relativa all'età	Bambini a partire dai 10 mesi
Carico massimo	60 kg
Peso	7 kg
Dimensioni da montato	77,2 × 34 × 34 cm
EAN	8721225922305

Smaltimento

Smaltire l'imballaggio

Smaltire l'imballaggio differenziandolo. Smaltire il cartone nella raccolta della carta straccia e le pellicole nella raccolta dei materiali riciclabili.

Smaltimento della panchina

Smaltire la panchina in conformità alle normative sullo smaltimento vigenti nel proprio Paese.

Ehrenkind

Du brauchst Unterstützung?
Besuche unser Serviceportal, scanne einfach den Code mit deinem Smartphone.

Need support?
Visit our service portal, simply scan the code with your smartphone.

SERVICE

Ehrenkind GmbH
In der Knackenau 3
82031 Grünwald
www.ehrenkind.de